CHNT

正泰仪表

燃气表

扬帆双碳新蓝海　开拓数智新未来

Open a New Blue Ocean for Dual Carbon Goals, Create a New Future for Digital Technology

今日正泰
CHINT Today

1750 亿元
总资产
Annual Total Assets
USD 25 Billion

1550 亿元
销售收入
Annual Revenue
USD 22.1 Billion

25%
销售收入同比增长
Annual Revenue Growth Rate on a YOY Basis

130+ 亿元
利税总额
Annual Pre-tax Profits
USD 1.9 Billion

50,000+
全球员工
Employees Worldwide

500,000+
产业链带动就业
Creating Jobs in the Industrial Chains

140+
遍及国家及地区
Covering Countries and Regions

2023.12.31
相关数据统计截止时间：
Updated on

发展历程
Development History

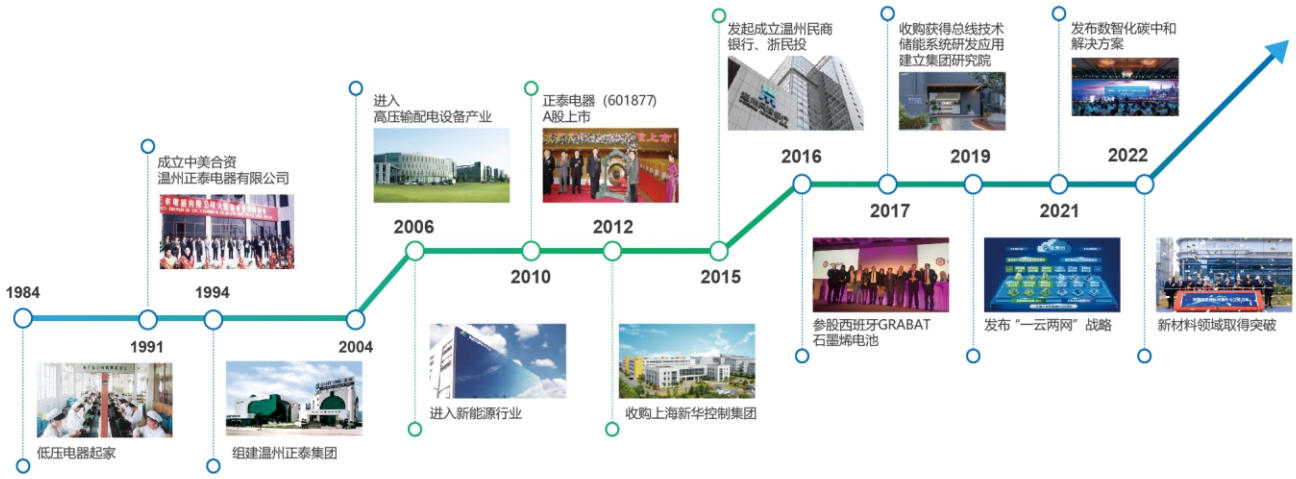

坚守实业，整合发展 1984–2005	绿色能源，智能制造 2006–2015	构建平台，赋能创新 2016–至今

扬帆双碳新蓝海　开拓数智新未来

Open a New Blue Ocean for Dual Carbon Goals, Create a New Future for Digital Technology

新时代、新机遇，正泰构筑“3+2”产业发展新动能

New Era, New Opportunities, CHINT Builds New Momentum for the “3+2” Industry Development

正泰积极抢抓机遇，持续聚焦绿色能源、智能电气、智慧低碳产业等核心业务，培育科创孵化产业，以全功能海外平台赋能全球市场，为全球用户提供清洁能源与智能电气全场景解决方案，携手推动高效和可持续发展。

CHINT actively seizes opportunities, continuously focuses on core businesses such as green energy, intelligent electrical, and smart low-carbon industries, and cultivates the science and technology innovation incubation industry. Empowered by a full-featured overseas platform, it provides global customers with clean energy and intelligent electrical full-scenario solutions, and works together to promote efficient and sustainable development.

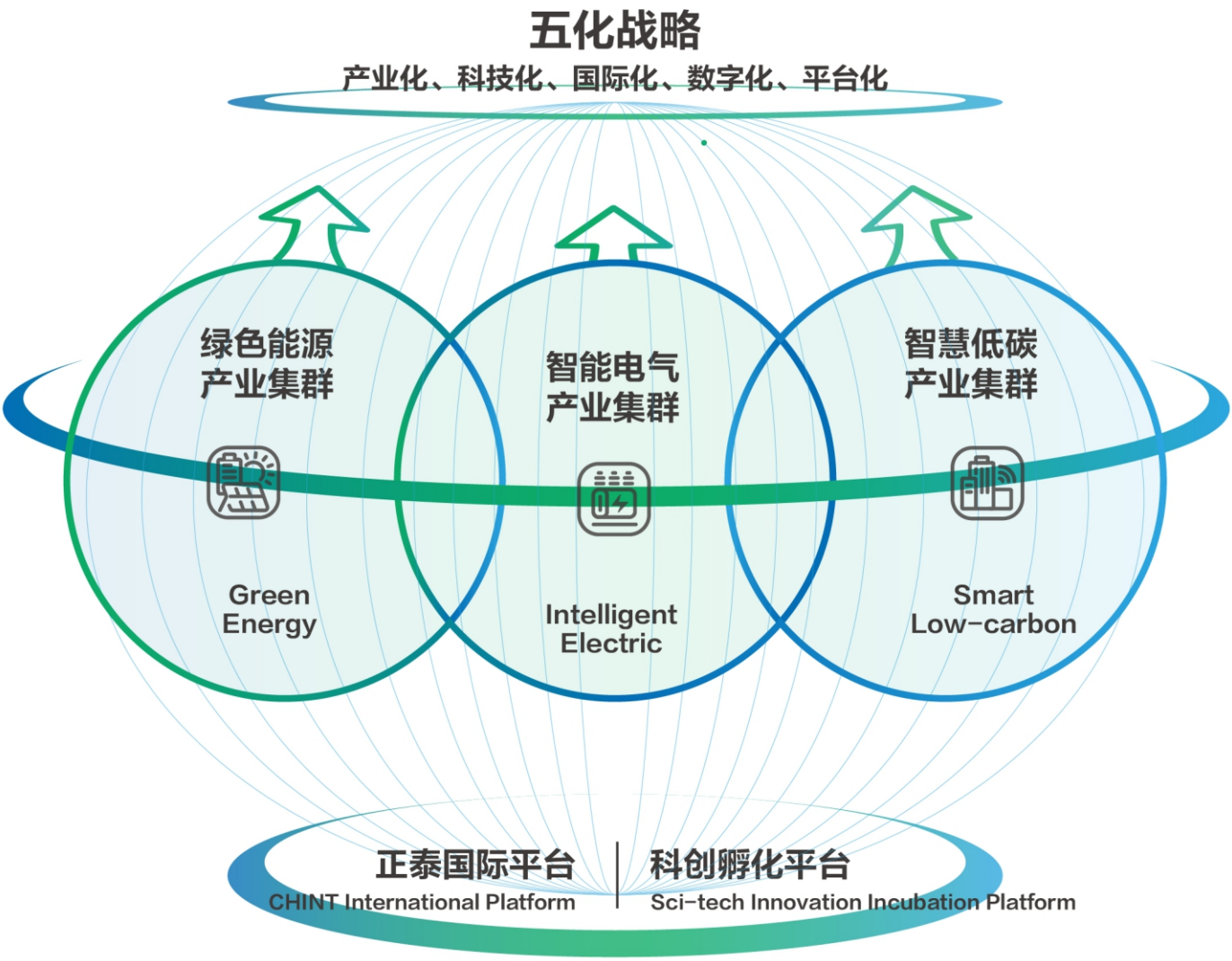

扬帆双碳新蓝海　开拓数智新未来

Open a New Blue Ocean for Dual Carbon Goals, Create a New Future for Digital Technology

植根中国　服务全球

Based in China, Providing Services Worldwide

4 全球研发中心：北美、欧洲、亚太、北非
National R&D Centers: North America, Europe, Asia-Pacific, North Africa

6 国际营销区域：亚太区、西亚非洲区、欧洲区、拉丁美洲区、北美洲区、中国区
International Marketing Territories: Asia Pacific, Western Asia and Africa, Europe, Latin America,

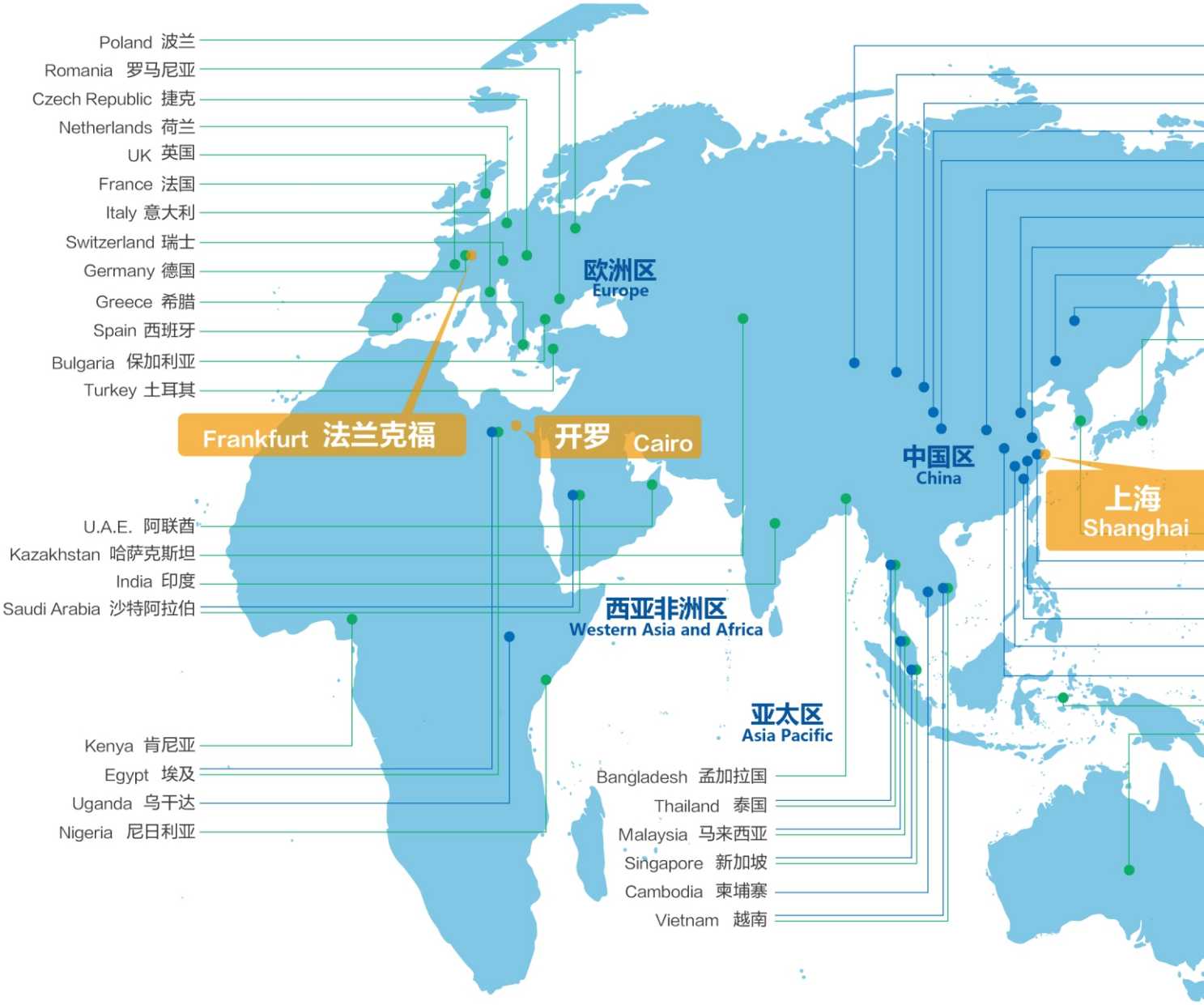

North America, China

20+ 制造基地 Manufacturing Bases

20+ 国际物流中心 International Logistics Centers

2300+ 全球经销商 Global Distributors

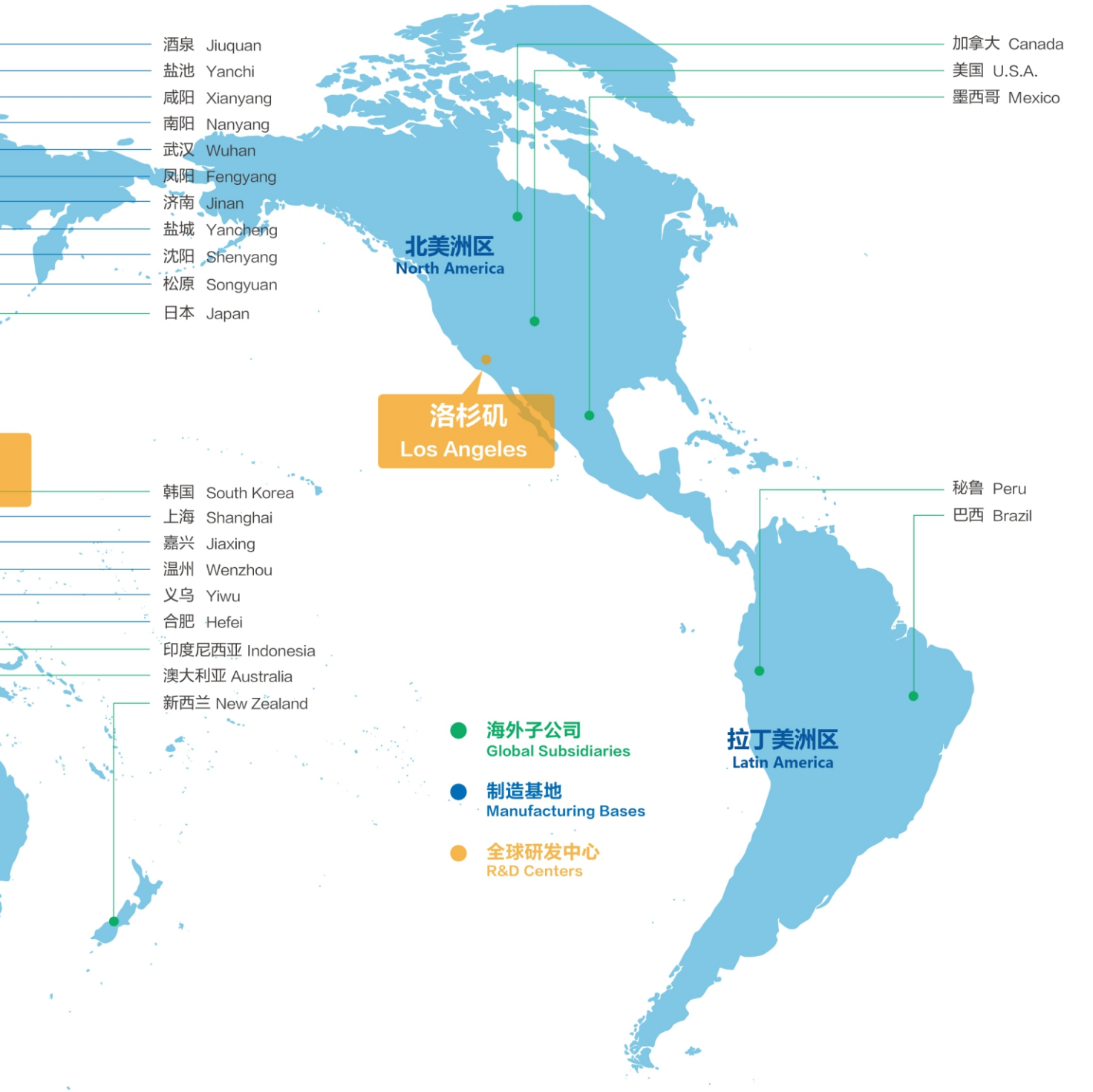

CHINT

正泰仪表

为用户提供
定制化能源量测系统解决方案

- 拥有浙江省博士后工作站、浙江省重点企业研究院
- 获中国专利优秀奖
- 获专利226项，软件著作权255项
- 主持、参与99项国际、国家、行业标准的制修订
- 自主研发新产品675项，列入省级新产品开发计划并通过验收206项
- 检测中心获得实验室国家认可证书
- 上榜市场监管总局计量助推企业提质增效典型案例
- 通过全球软件领域最高级别“CMMI5”认证
- 电能表获国际法制计量组织颁发的全球第二张、中国第一张R46证书
- 行业首家电能表全系列产品获全生命周期产品碳足迹证书
- 燃气表全球首家通过荷兰NMI实验室的8000小时天然气实气耐久性测试
- 超声波水表拥有先进的流量测量方法和智能数据纠错技术

- 为电力、燃气、供水、新能源、轨道交通、通信、石化、建筑等行业用户提供可靠的产品和优质的服务
- 得到国家电网、南方电网、华润燃气、昆仑能源、港华能源、中国电信、中国移动、云南水务等用户的认可
- 参与能源互联网、智能电网、西气东输、法国、埃及、巴基斯坦等国内外重大公共事业项目建设
- 通过MID、KEMA、NMI、STS、iDiS等10余项国际权威机构认证
- 产品出口40多个国家和地区

获得省部级、国家电网等
科学技术奖28项

全球第二张、中国第一张
R46证书

中国专利优秀奖

行业首家电能表全系列产品
全生命周期产品碳足迹证书

市场监管总局计量助推
企业提质增效典型案例

主导产品

- 智能电能表
- 智能燃气表
- 智能水表
- 配用电监测
- 智能采集终端
- 光伏计量箱

解决方案

• 智能计费管理

能源信息采集与收费解决方案
空调节能与收费管理解决方案
智慧水务计量系统解决方案
蓝牙预付费解决方案
水电一卡通解决方案

• 智能配用电管理

配电监测与用电安全解决方案
全网感知智能台区解决方案
大用户负荷监控解决方案

• 智慧能源管理

源网荷储一体化解决方案
能耗管理解决方案

• 海外市场能源计量与管理解决方案

蜂窝通讯解决方案　G3电力载波解决方案　Wi-SUN无线通讯解决方案　智能集装表解决方案
手机蓝牙抄表解决方案　双电源混合计量解决方案　海外AMI系统解决方案

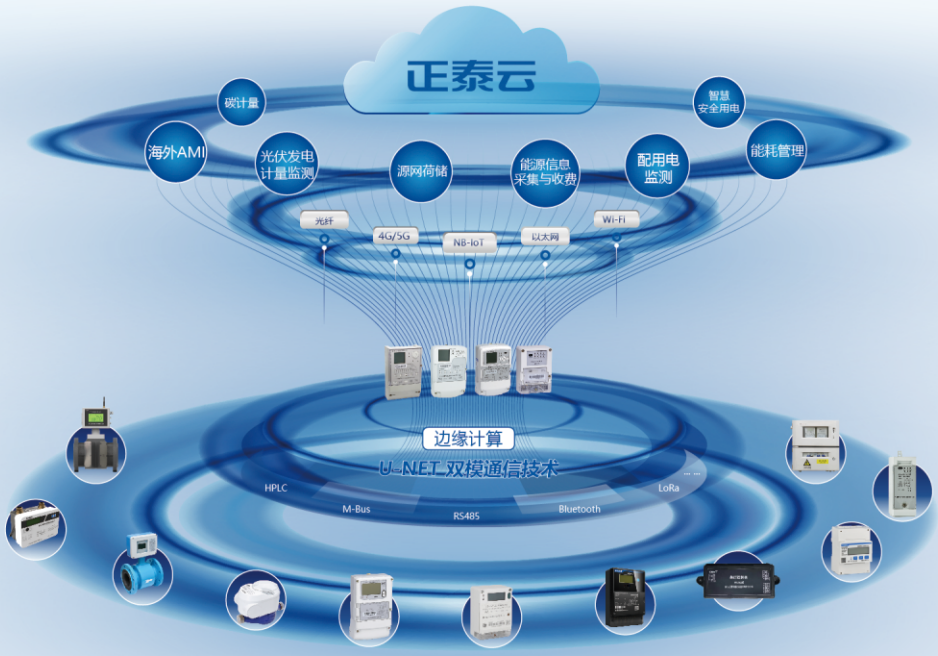

正泰燃气表

正泰燃气表主要产品有家用、工商业用膜式燃气表、超声波燃气表、气体超声流量计、智能燃气表、燃气计量采集、运营管理、安全监测云平台。

膜式燃气表通过了国际权威认证机构荷兰NMI实验室的产品性能测试和工厂认证，并首家通过8000小时天然气耐久性实验测试，从2007年开始逐步取得了EN1359:1998/AI:2006、EEC71/318、2004/22/EC(MID指令)、OIML R31:1995、OIML R137:2012、EN1359:2017、EN16314:2013、2014/32/EU等标准的性能试验报告以及欧盟认证证书。

拥有先进的生产工艺和能够满足欧盟RoHS指令要求的产品生产线，采用PLM、BPM、SAP、MES、QIS等管理系统，实行产品全生命周期追溯，保证产品全过程质量得到可靠控制。

公司试验室配置了检测项目齐全、可严控产品源头物料质量的进厂检验设备，拥有对生产检测设备进行可靠量值传递的计量室和功能齐全的产品性能实验室，并获得CNAS实验室国家认可证书。

产品相继为华润燃气控股有限公司、昆仑能源有限公司、港华智慧能源有限公司、中国燃气控股有限公司等20多个省(市、自治区)的燃气公司服务。公司在海外设立6个办事处，产品畅销20多个国家和地区。

目录
CONTENTS

能源信息采集与收费管理系统解决方案

随着移动通信技术和互联网技术的迅速发展，移动互联网在社交、购物、学习、娱乐等方面都提供了非常丰富的内容，智能手机作为移动互联网重要的载体，改变了传统的零售、支付、出行等行业商业模式。物联网通讯技术随着4G的广泛应用及5G的快速推进，以NB-IoT为代表的新一代物联网技术广泛应用在各个行业，设备的智能化程度也越来越高。在当前时代背景下移动互联网和物联网赋予了用能采集新的活力，客户在用能服务体验上有了新的需求。

正泰能源信息采集与收费管理系统解决方案为用户提供各类能源数据的自动采集、用能分析、实时监控、独立核算和收费管理等应用服务。适用于公共建筑、工矿企业、高校、医院、商超、公寓、写字楼、住宅小区等应用场景。

解决问题及价值体现

降低成本

实现自动采集、互联互通和水电气统一管理，解决了人工抄表及水电双系统问题，节约了人工及管理成本。

高效便捷

实现了移动端充值缴费及信息查询，解决了固定地点充值缴费及用能信息不透明的问题，提高客户使用体验度及收费效率。

数据可视

自动生成时段数据报表，采用可视化数据图表呈现方式，解决了人工数据统计及绘制报表效率低的问题，提高了数据准确率及数据辨识度。

灵活结算

支持系统结算及表计结算，预付费或后付费可选，解决了不同客户的运营费控管理需求。

预测服务

可设置剩余电费预警阈值，低于阈值时及时进行告警推送，解决了信息传达不及时导致的欠费断电问题，提高了用能预测服务水平。

明确产差

可划分能耗分布区域，对各区内用能进行统计排名，解决了能源产差不明确的问题，为节能减排提供精准的数据支撑。

系统功能

类别	功能	描述
首页展示	统计信息展示	自选需显示的数据模块（收款金额、剩余金额、设备总数等）
	用能走势图	展示年/月的用能走势图及具体用能数据
	消息提醒	滚动播放设备异常信息、金额不足等信息
	常用功能设置	自选需显示的功能模块（充值、水/电费报表等）
	用能信息分析	对用水/电/气排名、能耗类型分布、售水/电/气情况进行图表分析
功能选项	设备控制	对单表或批量表计拉合闸处理（支持具有内控/外控功能的表计）
	实时数据	对单表或批量表计实时数据抄读
	报表管理	查看水/电量报表（日/月/年）、电参量报表、水/电费报表、消息发送报表、抄读成功率报表
	报警系统	查询近30天内的告警信息（分为重大事件、一般事件）
	付费管理	充值、补助充值、票据打印及退费
	后台管理	定价管理、网关管理、表计管理、参数设置及日志查询
其他功能	移动支付	支持微信公众号充值缴费
	应用管理	B端（管理方）支持电脑端及手机端移动办公
	系统服务	C端（用户方）支持手机端信息查询及充值缴费
	信息推送	支持GSM短信、微信消息推送

注：移动支付功能需要用户先注册申请微信公众号（服务号），并开通微信支付商户号，才可接入微信支付

正泰智慧燃气云平台

正泰燃气计量管理系统

正泰燃气计量管理系统，同时支持NB-IoT物联网表、超声波燃气表、气体超声流量计的集成管理，支持预付费与后付费收费模式。正泰燃气系统还融合云技术，依托正泰云平台可为客户提供后台系统部署、应用和其他增值服务。通过正泰燃气云管理平台，客户无需在本地部署应用系统，只需通过提供的帐号登录云管理平台进行开户、充值缴费、实时监控等业务功能。

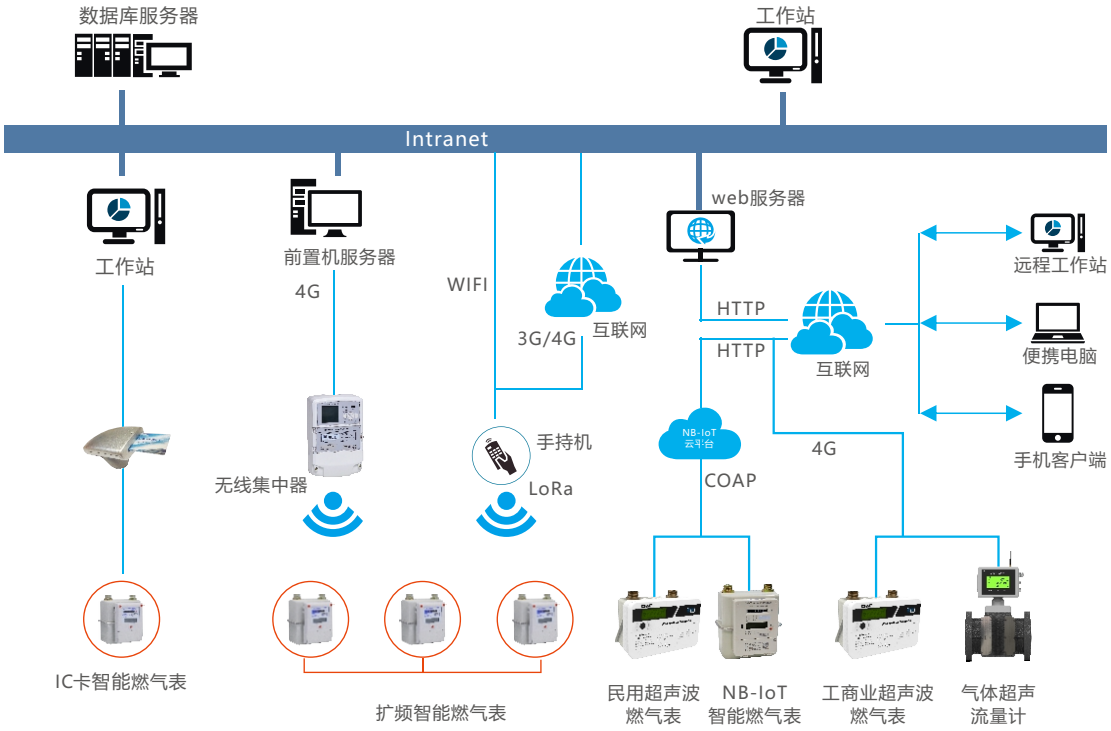

系统特点

顺应燃气行业的发展和市场的需求，正泰燃气整体解决方案，从智能远传表具、数据传输、日常业务管理三方面解决客户的实际需求。解决方案包括以下内容：

- 针对不同场景提供各类表具，包括居民用户和工商业用户，且系统支持各类表具的集成管理，扩频智能燃气表、NB-IoT智能燃气表、IC卡智能燃气表、超声波燃气表、气体超声流量计等，并实现远程抄表和各种控制操作。
- 管理系统同时支持预付费和后付费模式，表具提供金额表或气量表模式。可通过小程序或微信公众号为消费者提供移动端的账单查询和充值缴费的需求。
- 支持多阶定价，可按照用户类型和不同客户区域实施多套定价，支持阶梯气量按家庭人数浮动。
- 提供实时监控、状态查询、异常报警功能，使用户能及时掌握系统运行状况，并提供直观的GIS导航功能。
- 提供丰富的数据分析功能和统计报表，并可按照需要提供各类接口，方便和第三方系统集成。
- 国内用户通过百度地图提供GIS导航功能，可在地图上直观显示用户区域、营业厅、表具的基本信息及用气收费数据。
- 支持表具出入库管理，方便跟踪追溯表具情况

移动端应用

正泰燃气小程序和正泰燃气微信公众号为燃气用户提供了以下功能：

- **用户账单查询：** 可查询用户的基本信息、上月用气量和消费额，以及当前账户余额。
- **充值缴费：** 通过支付宝或者微信钱包进行预付费充值或后付费缴费操作。
- **交易记录查询：** 查询用户详细的燃气消费和充值缴费记录。
- **用气分析：** 提供用户逐月用气、消费额的对比分析曲线和年度的月用消费额占比分析。
- **公告栏：** 提供用户浏览公司发布的各种新闻和公告。

正泰燃气安全监测系统

正泰燃气安全监测系统融合云技术，依托正泰云平台可为客户提供后台系统部署、应用和其它增值服务，通过搭建硬件感知+软件分析的大数据管理平台，帮助政府和企业解决城市密闭空间及燃气管网气体泄漏、压力异常、燃气积聚爆炸、井盖被盗、积水内涝等安全隐患，做到在线监测、隐患预警、安全整改等城市情细化管理。

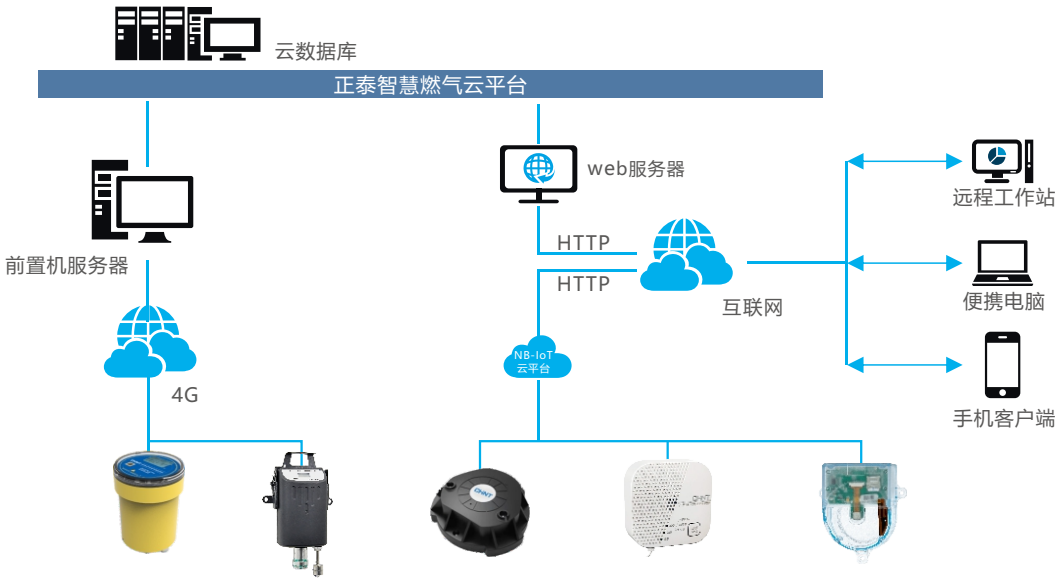

- 正泰智慧燃气云平台配备云前置机群和云Web服务器群来满足各地用户的系统应用和数据存储需求，通过负载均衡技术实现服务器群按访问量动态加载。

NB-IoT智能燃气表

钢壳

铝壳

锂电池钢壳

1 产品概述

该燃气表是一款基于NB-IoT技术，集燃气计量、智慧管理和网上充值等功能于一体的智能燃气终端，适用于天然气、液化气、城市管道煤气等可燃气体的计量，可广泛应用于城镇居民家庭。

2 主要功能及特点

- 支持三大主流运营商（移动、联通、电信）
- 支持剩余、累计、请充值、换电池、关阀异常等状态信息显示
- 支持数据日冻结和月冻结
- 支持阶梯气价及远程调价功能
- 支持表端预付费、后台系统预付费（支持小程序在线充值）、后付费功能
- 具备电池电量、余额不足等预警功能
- 具备超流、微小流、阀门直通等异常情况告警功能
- 支持三种上传模式（定时上传、按键主动上传、异常事件主动上传）
- 支持远程开关阀，具备权限关阀和非权限关阀两种模式

3 安装尺寸 单位：mm

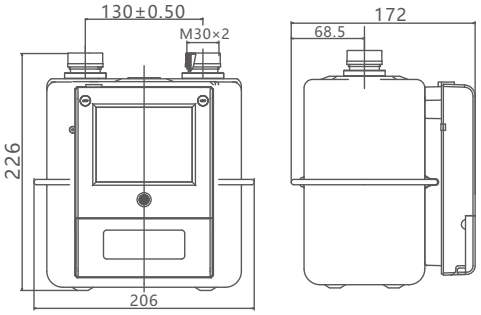

钢壳

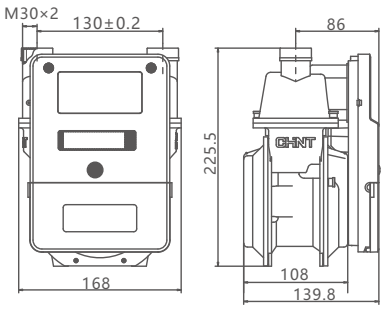

铝壳

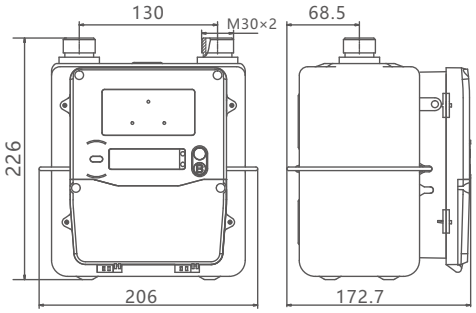

锂电池钢壳

NB-IoT智能燃气表

4 主要技术参数

项目		参数				
产品型号		ZG1.6S-7	ZG2.5S-7	ZG4S-7	ZG1.6-7	ZG2.5-7
公称流量（q_n）	m^3/h	1.6	2.5	4	1.6	2.5
最大流量（q_{max}）	m^3/h	2.5	4	6	2.5	4
最小流量（q_{min}）	m^3/h	0.016	0.025	0.04	0.016	0.025
回转体积	dm^3	1.2			0.9	
最大压力损失	Pa	≤250				
工作压力范围	kPa	0~50			0~20	
最大允许误差	$q_t \le q \le q_{max}$	±1.5%				
	$q_{min} \le q < q_t$	±3%				
准确度等级		1.5级				
最大读数	m^3	99999.999				
最小读数	m^3	0.0002				
工作电压	V	DC6V（四节5#碱性电池）/锂电池3.6V				
数据采集方式		干簧管、霍尔双脉冲、光电直读、光电脉冲				
静态工作电流	μA	≤20				
通讯方式		NB-IoT				
重量	kg	2.4			2	
标准		GB/T6968-2019、JJG 577-2012				

产品认证

定制可选

类型	配置	说明
采样方式	干簧管	双干簧管脉冲采样计数（0.1m³/脉冲或0.01m³/脉冲）
	霍尔（默认）	霍尔脉冲采样计数（0.1m³/脉冲或0.01m³/脉冲）
	光电脉冲	光电脉冲采样计数（0.01m³/脉冲）
	光电直读	长寿命光电传感器，实现机械计数器与液晶显示统一
供电方式	碱性电池（默认）	4节碱性电池供电，用户可自行更换
	锂电池	锂电供电，使用时间更长，更换需专业人员操作
防逆流装置	止逆阀	防止表具反装及计数器倒转
外部可选配置	可燃气体报警器接口	当出现可燃气体泄露，燃气表接收泄露报警信号，阀门关闭
	带取压口	带取压口可检测压力
	IC卡座	增加IC卡读卡接口

NB-IoT智能燃气表（简约型）

钢壳

铝壳

1 产品概述

该燃气表是一款基于NB-IoT技术，集燃气计量、智慧管理和网上充值等功能于一体的智能燃气终端，适用于天然气、液化气、城市管道煤气等可燃气体的计量，可广泛应用于城镇居民家庭。

2 主要功能及特点

- 支持三大主流运营商（移动、联通、电信）
- 支持剩余、累计、请充值、换电池、关阀异常等状态信息显示
- 支持数据日冻结和月冻结
- 支持阶梯气价及远程调价功能
- 支持表端预付费、后台系统预付费（支持小程序在线充值）、后付费功能
- 具备电池电量、余额不足等预警功能
- 具备超流、微小流、阀门直通等异常情况告警功能
- 支持三种上传模式（定时上传、按键主动上传、异常事件主动上传）
- 支持远程开关阀，具备权限关阀和非权限关阀两种模式

3 安装尺寸 单位：mm

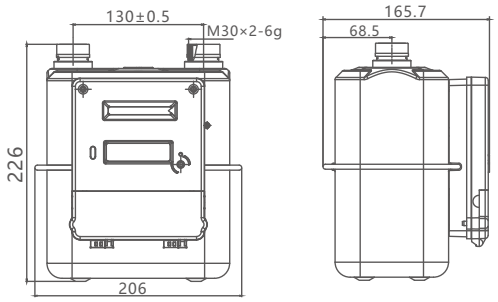

钢壳

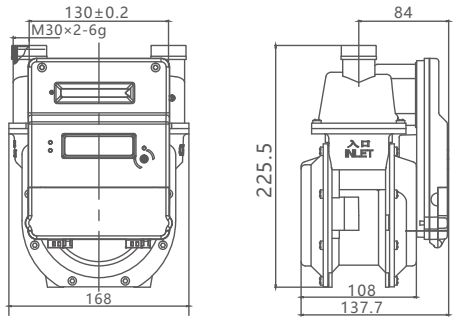

铝壳

NB-IoT智能燃气表（简约型）

4 主要技术参数

项目		参数				
产品型号		ZG1.6S-7	ZG2.5S-7	ZG4S-7	ZG1.6-7	ZG2.5-7
公称流量（q_n）	m^3/h	1.6	2.5	4	1.6	2.5
最大流量（q_{max}）	m^3/h	2.5	4	6	2.5	4
最小流量（q_{min}）	m^3/h	0.016	0.025	0.04	0.016	0.025
回转体积	dm^3	1.2			0.9	
最大压力损失	Pa	≤250				
工作压力范围	kPa	0~50			0~20	
最大允许误差	$q_t \le q \le q_{max}$	±1.5%				
	$q_{min} \le q < q_t$	±3%				
准确度等级		1.5级				
最大读数	m^3	99999.999				
最小读数	m^3	0.0002				
工作电压	V	DC6V（四节5#碱性电池）				
数据采集方式		霍尔双脉冲、光电直读				
静态工作电流	μA	≤20				
通讯方式		NB-IoT				
重量	kg	2.4			2	
标准		GB/T6968-2019、JJG 577-2012				

产品认证

定制可选

类型	配置	说明
采样方式	霍尔（默认）	霍尔脉冲采样计数（0.1m³/脉冲或0.01m³/脉冲）
	光电直读	长寿命光电传感器，实现机械计数器与液晶显示统一
供电方式	碱性电池（默认）	4节碱性电池供电，用户可自行更换
防逆流装置	止逆阀	防止表具反装及计数器倒转
外部可选配置	可燃气体报警器接口	当出现可燃气体泄露，燃气表接收泄露报警信号，阀门关闭
	带取压口	带取压口可检测压力

NB-IoT智能燃气表（精巧型）

钢壳

铝壳

1 产品概述

该燃气表是一款基于NB-IoT技术，集燃气计量、智慧管理和网上充值等功能于一体的智能燃气终端。体积小巧，安装方便，适用于天然气、液化气、城市管道煤气等可燃气体的计量，可广泛应用于城镇居民家庭。

2 主要功能及特点

- 体积小巧，节省空间，安装方便
- 支持三大主流运营商（移动、联通、电信）
- 支持剩余、累计、请充值、换电池、关阀异常等状态信息显示
- 支持数据日冻结和月冻结
- 支持阶梯气价及远程调价功能
- 支持表端预付费、后台系统预付费（支持小程序在线充值）、后付费功能
- 具备电池电量、余额不足等预警功能
- 具备超流、微小流、阀门直通等异常情况告警功能
- 支持三种上传模式（定时上传、按键主动上传、异常事件主动上传）
- 支持远程开关阀，具备权限关阀和非权限关阀两种模式

3 安装尺寸 单位：mm

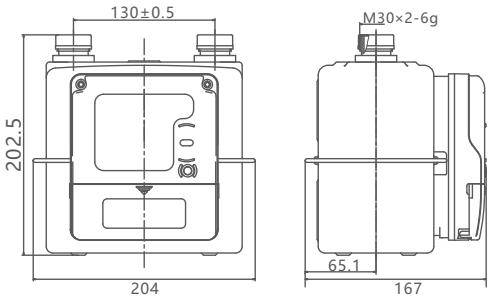

钢壳

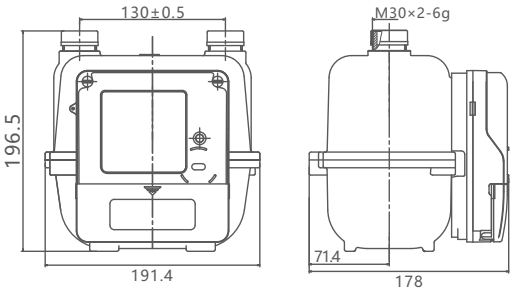

铝壳

NB-IoT智能燃气表（精巧型）

4 主要技术参数

项目		参数			
产品型号		ZG1.6S-7	ZG2.5S-7	ZG1.6-7	ZG2.5-7
公称流量（q_n）	m^3/h	1.6	2.5	1.6	2.5
最大流量（q_{max}）	m^3/h	2.5	4	2.5	4
最小流量（q_{min}）	m^3/h	0.016	0.025	0.016	0.025
回转体积	dm^3	0.8			
最大压力损失	Pa	≤250			
工作压力范围	kPa	0~50		0~20	
最大允许误差	$q_t \le q \le q_{max}$	±1.5%			
	$q_{min} \le q < q_t$	±3%			
准确度等级		1.5级			
最大读数	m^3	99999.999			
最小读数	m^3	0.0002			
工作电压	V	DC6V（四节5#碱性电池）			
数据采集方式		霍尔双脉冲			
静态工作电流	μA	≤20			
通讯方式		NB-IoT			
重量	kg	1.8		1.55	
标准		GB/T6968-2019、JJG 577-2012			

产品认证

定制可选

类型	配置	说明
采样方式	霍尔（默认）	霍尔脉冲采样计数（0.1m³/脉冲或0.01m³/脉冲）
供电方式	碱性电池（默认）	4节碱性电池供电，用户可自行更换
防逆流装置	止逆阀	防止表具反装及计数器倒转
外部可选配置	带取压口	带取压口可检测压力
	IC卡座	增加IC卡读卡接口

NB-IoT智能燃气表（工商业用）

碱性电池款

锂电池款

1 产品概述

该燃气表是一种智能远传流量计量仪表，适用于天然气、液化气、沼气、城市管道煤气等可燃气质的体积流量累积计量，主要用于工矿企业，商业用户及别墅的燃气计量。表具通过内部NB-IoT模组与主站建立连接并实现通讯，抄表效率高，抄表系统无需增加中继产品，整个抄表系统成本低。

2 主要功能及特点

- 支持数据日冻结和月冻结
- 支持定时上传数据功能
- 支持异常信息主动上报到主站
- 支持表端预付费、后台系统预付费、系统后付费功能
- 支持阶梯气价功能，该功能最多可设置四档阶梯上限气量和五档阶梯价格
- 支持远程关阀门、远程授权开阀
- 支持远程调价，包括燃气单价及各阶梯气价调整
- 支持管理中心远程充值
- 控制器外壳防护等级可达IP65

3 安装尺寸 单位：mm

型号（内置阀）	A	B	C	D	E	F
ZG6S-7	160	267.5	248.1	77.8	184	M45×2-6g
ZG10S-7	180	335	284	92	216.8	G2
ZG16S-7	220	374	333	105.5	243	G2
ZG25S-7	280	437.5	411.5	129.5	289	M80×3-6g

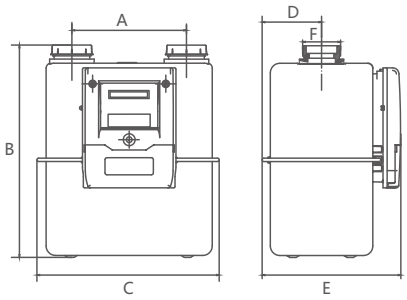

碱性电池款

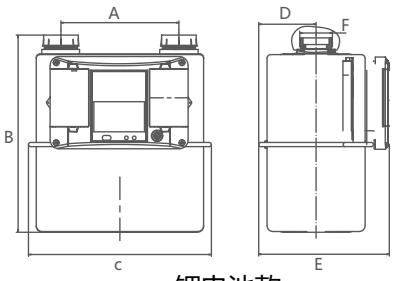

锂电池款

4 主要技术参数

项目		参数			
产品型号		ZG6S-7	ZG10S-7	ZG16S-7	ZG25S-7
公称流量（q_n）	m^3/h	6	10	16	25
最大流量（q_{max}）	m^3/h	10	16	25	40
最小流量（q_{min}）	m^3/h	0.06	0.1	0.16	0.25
回转体积	dm^3	2	3.5	10	20
最大压力损失	Pa	≤250	≤375		
工作压力范围	kPa	0~20			
最大允许误差	$q_t \le q \le q_{max}$	±1.5%			
	$q_{min} \le q < q_t$	±3%			
准确度等级		1.5级			
最大读数	m^3	99999.999	999999.99		
最小读数	m^3	0.0002	0.002		
工作电压	V	DC6V（四节5#碱性电池）/锂电池3.6V			
数据采集方式		干簧管、霍尔双脉冲、光电直读			
静态工作电流	μA	≤20			
通讯方式		NB-IoT			
重量	kg	3.8	5.9	8.3	14
标准		GB/T6968-2019、JJG 577-2012			

定制可选

类型	配置	说明
采样方式	干簧管	双干簧管脉冲采样计数（1m^3/脉冲或0.1m^3/脉冲）
	光电直读	长寿命光电传感器，实现机械计数器与液晶显示统一
外部可选配置	可燃气体报警器接口	当出现可燃气体泄露，燃气表接收泄露报警信号，阀门关闭
	IC卡座	增加IC卡读卡接口
供电方式	碱性电池（默认）	4节碱性电池供电，用户可自行更换
	锂电池	锂电供电，使用时间更长，更换需专业人员操作

扩频智能燃气表

钢壳

铝壳

1 产品概述

该燃气表采用LoRa扩频通信技术，无需组网及中继转发数据，安装方便，不依赖于运营商网络，布局灵活。可实现数据定时上报，远程阀门控制，用气安全监测等功能。用户根据自身需求，计费方式可选预付费或后付费两种模式，计量信号采样方式可选磁敏传感或光电直读采样。

2 主要功能及特点

- 采用LoRa扩频技术进行通信，空旷距离可达3000米
- 无需组网及中继转发数据，安装方便
- 手动按键开阀，有效确保用气安全
- 支持定时上报计量数据，便于数据采集，减少人工操作
- 支持远程进行阀门控制，确保用气安全
- 可加载其他用气安全监测模块，报警时及时上报用气状态及关闭阀门
- 后付费模式下，支持远程同步购气、剩余数据，有效提醒用气数量
- 预付费模式下，支持预警值、0气量、透支关阀操作
- 支持长时间不计量关阀操作
- 支持异常流量关阀操作
- 支持异常事件上报功能
- 电子温补功能

3 安装尺寸 单位：mm

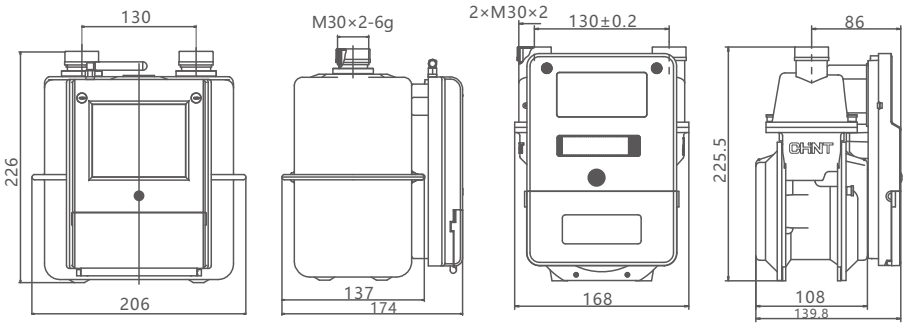

钢壳　　铝壳

定制可选

类型	配置	说明
采样方式	霍尔（默认）	霍尔脉冲采样计数（0.1m³/脉冲或0.01m³/脉冲）
	光电直读	长寿命光电传感器，实现机械计数器与液晶显示统一
显示方式	计数器无液晶带指示灯	计数器显示，无液晶
	计数器带液晶	计数器加液晶显示
防逆流装置	止逆阀	防止表具反装及计数器倒转
外部可选配置	可燃气体报警器接口	当出现可燃气体泄露，燃气表接收泄露报警信号，阀门关闭
	带取压口	带取压口可检测压力
	IC卡座	增加IC卡读卡接口

4 主要技术参数

项目		参数					
产品型号（光电直读）		ZG1.6S-62	ZG2.5S-62	ZG4S-62	ZG1.6-62	ZG2.5-62	
公称流量（q_n）	m³/h	1.6	2.5	4	1.6	2.5	
最大流量（q_{max}）	m³/h	2.5	4	6	2.5	4	
最小流量（q_{min}）	m³/h	0.016	0.025	0.04	0.016	0.025	
回转体积	dm³	1.2			0.9		
最大压力损失	Pa	≤250					
工作压力范围	kPa	0~50			0~20		
最大允许误差	$q_t \le q \le q_{max}$	±1.5%					
	$q_{min} \le q < q_t$	±3%					
准确度等级		1.5级					
最大读数	m³	99999.999					
最小读数	m³	0.0002					
工作电压	V	DC6V（四节5#碱性电池）					
数据采集方式		光电直读式					
静态工作电流	μA	≤20					
载波频率	MHz	470~510					
发射功率	mW	≤50					
工作方式		半双工					
接收灵敏度	dBm	-120					
重量	kg	2.4			2		
标准		GB/T6968-2019、JJG 577-2012					
产品型号（磁敏）		ZG1.6S-2	ZG2.5S-2	ZG4S-2	ZG1.6S-3	ZG2.5S-3	ZG4S-3
公称流量（q_n）	m³/h	1.6	2.5	4	1.6	2.5	4
最大流量（q_{max}）	m³/h	2.5	4	6	2.5	4	6
最小流量（q_{min}）	m³/h	0.016	0.025	0.04	0.016	0.025	0.04
回转体积	dm³	1.2					
工作压力范围	kPa	0~50					
最大允许误差	$q_t \le q \le q_{max}$	±1.5%					
	$q_{min} \le q < q_t$	±3%					
准确度等级		1.5级					
最大压力损失	Pa	≤250					
最大读数	m³	99999.999					
最小读数	m³	0.0002					
工作电压	V	DC6V（四节5#碱性电池）					
数据采集方式		霍尔双脉冲					
静态工作电流	μA	≤20					
载波频率	MHz	470~510					
发射功率	mW	≤50					
重量	kg	2.4					
工作方式		半双工					
接收灵敏度	dBm	-120					
标准		GB/T6968-2019、JJG 577-2012					
IC卡接口		不带IC卡			带IC卡		

IC卡智能燃气表

钢壳

铝壳

精巧型钢壳

精巧型铝壳

1 产品概述

该燃气表采用超低功耗的32位微控制器，根据用户管理需求进行设计、制造的一种智能预付费式流量计量仪表，该燃气表具有提示信息直观，控制功能齐全、安装使用方便等特点，适用于天然气和液化石油气的燃气计量和收费控制。

2 主要功能及特点

- 表具采用一卡一表方式，每张用户卡都有独立唯一的密钥
- 可设置最大允许购气量，避免用户大量囤积气量，降低燃气经营者因气价波动造成的损失
- 可设置报警气量、预关阀气量参数，提示用户表内剩余气量不足，及时购买气量
- 剩余气量不足、电池欠压等信息以中文方式提示，界面直观
- 多功能按钮（选配），可实现信息查询、故障开阀等功能
- 传感器计数双重机制并存，避免燃气计量损失，传感器故障检测
- 数据存取经过多重认证，数据安全可靠
- 静态功耗低，电池使用寿命长
- 控制模块密封处理、可有效防止厨房水汽、油烟的影响
- 支持5级阶梯模型，通过设定结算周期（如1个月），设定周期内不同使用量所对应的价格，实现在不同用量下进行不同的价格金额扣费结算
- 电子温补功能表具

3 安装尺寸 单位：mm

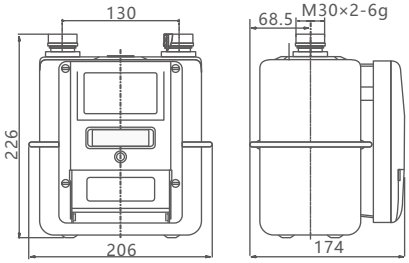

钢壳

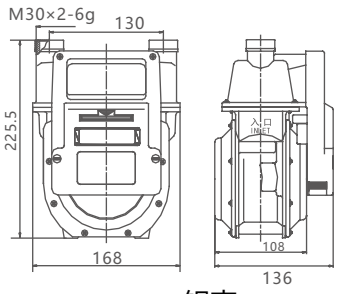

铝壳

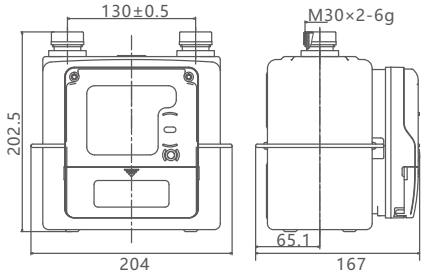

精巧型钢壳

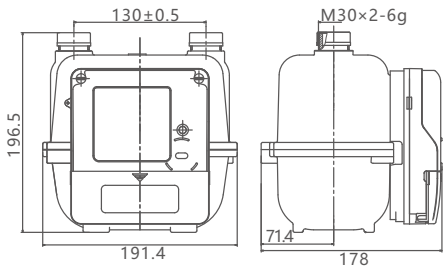

精巧型铝壳

4 主要技术参数

项目		参数				
产品型号		ZG1.6S-1	ZG2.5S-1	ZG4S-1	ZG1.6-1	ZG2.5-1
公称流量（q_n）		1.6	2.5	4	1.6	2.5
最大流量（q_{max}）	m^3/h	2.5	4	6	2.5	4
最小流量（q_{min}）	m^3/h	0.016	0.025	0.04	0.016	0.025
工作压力范围	kPa	0~50			0~20	
最大允许误差	$q_t \le q \le q_{max}$	±1.5%				
	$q_{min} \le q < q_t$	±3%				
准确度等级		1.5级				
最大压力损失	Pa	≤250				
最大读数	m^3	99999.999				
最小读数	m^3	0.0002				
回转体积	dm^3	1.2/0.8（钢壳）、0.9/0.8（铝壳）				
工作电压	V	DC6V（四节5#碱性电池）				
脉冲当量	m^3/脉冲	0.1或0.01				
静态工作电流	μA	≤20				
最大瞬间电流	mA	≤200				
重量	kg	2.4/1.8			2/1.55	
标准		CJ/T112-2008、GB/T6968-2019、JJG 577-2012				

5 定制可选

类型	配置	说明
IC卡表	逻辑加密卡（默认）	普通逻辑加密卡模式
	CPU卡	采用CPU数据加密模块，提高产品数据安全
采样方式	干簧管	双干簧管脉冲采样计数
	霍尔（默认）	霍尔脉冲采样计数
防逆流装置	止逆阀	防止表具反装及计数器倒转
外部可选配置	可燃气体报警器接口	当出现可燃气体泄露，燃气表接收泄露报警信号，阀门关闭

IC卡智能燃气表（工商业用）

内置阀

1 产品概述

该燃气表是一种智能预付费式流量计量仪表，采用内置阀门控制，适用于天然气、液化气、沼气、城市管道煤气等可燃气质的流量累积计量，主要用于工矿企业、商业用户及别墅的燃气计量。

2 主要功能及特点

- 表具采用一卡一表方式，每张用户卡都有独立唯一的密钥
- 可设置最大允许购气量，避免用户大量囤积气量，降低燃气经营者因气价波动造成的损失
- 可设置报警气量、预关阀气量参数，提示用户表内剩余气量不足，及时购买气量
- 剩余气量不足、电池欠压等信息以中文方式提示，界面直观
- 多功能按钮（选配），可实现信息查询、故障开阀等功能
- 传感器计数双重机制并存，避免燃气计量损失，传感器故障检测
- 数据存取经过多重认证，数据安全可靠
- 静态功耗低，电池使用寿命长
- 控制模块密封处理、可有效防止厨房水汽、油烟的影响
- 支持5级阶梯模型，通过设定结算周期（如1个月），设定周期内不同使用量所对应的价格，实现在不同用量下进行不同的价格金额扣费结算

3 安装尺寸 单位：mm

型号（内置阀）	A	B	C	D	E	F
ZG6S-1	160	267.5	248.1	77.8	193	M45×2-6g
ZG10S-1	180	335	284	92	219	G2
ZG16S-1	220	374	333	105.5	243	G2
ZG25S-1	280	437.5	411.5	129.5	289	M80×3-6g

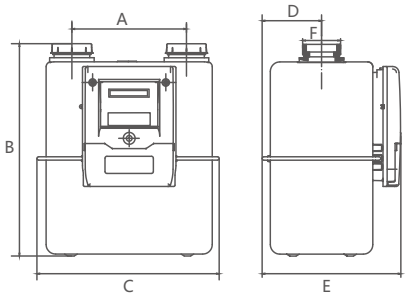

IC卡智能燃气表（工商业用）

4 主要技术参数

项目		参数			
产品型号		ZG6S-1	ZG10S-1	ZG16S-1	ZG25S-1
公称流量（q_n）	m^3/h	6	10	16	25
最大流量（q_{max}）	m^3/h	10	16	25	40
最小流量（q_{min}）	m^3/h	0.06	0.1	0.16	0.25
回转体积	dm^3	2	3.5	10	20
工作压力范围	kPa	0~20			
最大允许误差	$q_t \le q \le q_{max}$	±1.5%			
	$q_{min} \le q < q_t$	±3%			
准确度等级		1.5级			
最大压力损失	Pa	≤250	≤375		
最大读数	m^3	99999.999	999999.99		
最小读数	m^3	0.0002	0.002		
工作电压	V	DC6V（四节5#碱性电池）			
脉冲当量	m^3/脉冲	1或0.1			
静态工作电流	μA	≤20			
重量	kg	3.8	5.9	8.3	14
标准		CJ/T112-2008、GB/T6968-2019、JJG 577-2012			

定制可选

类型	配置	说明
IC卡表	逻辑加密卡（默认）	普通逻辑加密卡模式
	CPU模块	采用数据加密模块，提高产品数据安全
采样方式	干簧管	双干簧管脉冲采样计数
	霍尔（默认）	霍尔脉冲采样计数
防逆流装置	止逆阀	防止表具反装及计数器倒转
外部可选配置	可燃气体报警器接口	当出现可燃气体泄露，燃气表接收泄露报警信号，阀门关闭

膜式燃气表

钢壳

铝壳

小体积钢壳

小体积铝壳

1 产品概述

钢壳膜式燃气表外壳以深拉伸冷轧热镀锌板材质，拉伸成型，表面喷塑处理；内部采用独立机芯结构，上下壳体间涂覆瑞士SIKA进口单组份聚氨酯密封胶并用整体不锈钢封圈压封联结，对燃气中的杂质、尘埃等有隔离和沉淀作用；具有重量轻、精度高、运行噪音小、灵敏度高、工作压力高等特点，适用气质范围广。民用铝壳燃气表采用铝合金压铸壳体，特殊表面处理工艺，防腐能力强，具有灵敏度高、计量准确、性能稳定，适用于天然气、液化石油气等燃气的体积流量计量。

2 主要功能及特点

- 计量准确、性能稳定、安全可靠
- 可根据用户需求加装防反向通气获国家专利的止逆装置
- 可根据客户要求提供在线取压功能
- 工作温度范围：-10℃~+40℃
- 使用寿命可达十年以上

3 安装尺寸 单位：mm

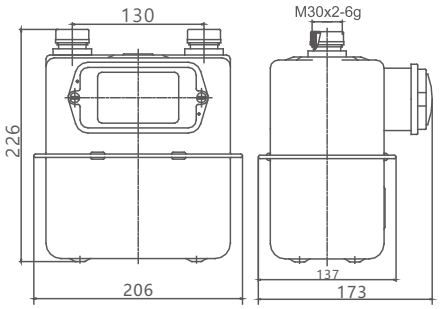

钢壳

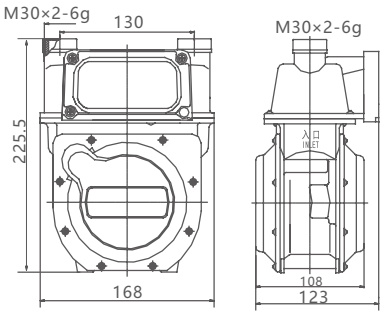

铝壳

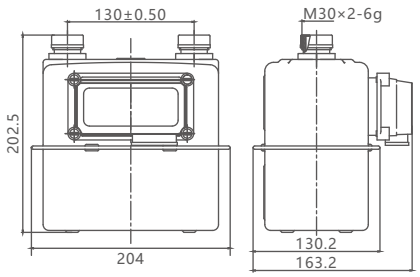

小体积钢壳

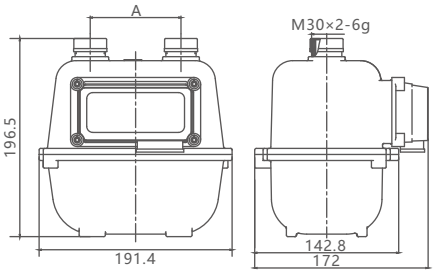

小体积铝壳

膜式燃气表

4 主要技术参数

项目		参数				
产品型号		G1.6S	G2.5S	G4S	G1.6	G2.5
公称流量（q_n）	m^3/h	1.6	2.5	4	1.6	2.5
最大流量（q_{max}）	m^3/h	2.5	4	6	2.5	4
最小流量（q_{min}）	m^3/h	0.016	0.025	0.04	0.016	0.025
回转体积	dm^3	1.2/0.8	1.2/0.8	1.2	0.9/0.8	0.9/0.8
最大压力损失	Pa	≤170			≤200	
工作压力范围	kPa	0~50			0~20/0~50	
最大允许误差	$q_t \le q \le q_{max}$	±1.5%				
	$q_{min} \le q < q_t$	±3%				
准确度等级		1.5级				
最大读数	m^3	99999.999				
最小读数	m^3	0.0002			0.0002	
重量	kg	2/1.65			1.65/1.4	
标准		GB/T6968-2019、JJG 577-2012				

5 定制可选

类型	配置	说明
宽量程表	可选宽量程规格	测量范围：0.016m^3/h-6m^3/h，始动流量小于3dm^3/h
防逆流装置	止逆阀	防止表具反装及计数器倒转
外部防盗配置	防尘网	防止外部杂质进入表具
	防烫出气管	压铸铝合金出气管，防用户烫伤出气管偷盗气
	无弧度玻璃罩盖	防破坏玻璃罩盖
	防拆卸卡扣	选配防拆卸卡扣

膜式燃气表（工商业用）

1 产品概述

工商业用膜式燃气表具有造型美观、计量准确、安全可靠、使用寿命长、防盗性能好、防腐能力强，适用于天然气、城市管道煤气、液化石油气、沼气、秸秆气等燃气流量计量，主要用于工矿企业、商业用户及别墅的燃气计量。

2 主要功能及特点

- 采用优质的橡胶皮膜，使用寿命可达10年以上
- 上下壳体之间采用一条完整不锈钢封圈铆压联结，燃气表能承受35kPa压力密封性检测
- 传动方式为机械传动，表接头采用铆接联接
- 工作温度范围：-10℃~+40℃

3 安装尺寸 单位：mm

型号	A	B	C	D	E	F
G6S	160	M45×2	262	249	194	77.5
G10S	180	G2	310	284	221	92
G16S	220	G2	374	333	243	105.5
G25S	280	M80×3	438	412	291	129.5

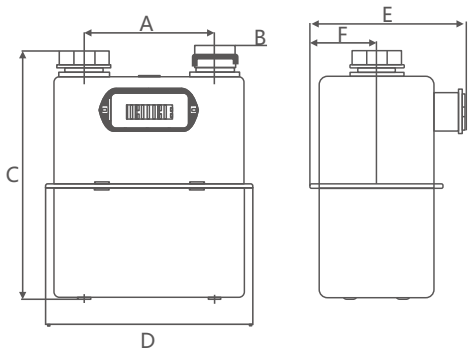

膜式燃气表（工商业用）

4 主要技术参数

项目		参数			
产品型号		G6S	G10S	G16S	G25S
公称流量（q_n）	m^3/h	6	10	16	25
最大流量（q_{max}）	m^3/h	10	16	25	40
最小流量（q_{min}）	m^3/h	0.06	0.10	0.16	0.25
回转体积	dm^3	2	3.5	10	20
最大压力损失	Pa	≤200	≤300		
工作压力范围	kPa	0~20			
最大允许误差	$q_t \le q \le q_{max}$	±1.5%			
	$q_{min} \le q < q_t$	±3%			
准确度等级		1.5级			
最大读数	m^3	99999.999	999999.99		
最小读数	m^3	0.0002	0.002		
重量	kg	3.3	5.4	7.8	13.5
标准		GB/T6968-2019、JJG 577-2012			

超声波燃气表（工商业用）

1 产品概述

ZG6U，ZG10U，ZG16U，ZG25U型超声波智能燃气表（以下简称燃气表）是一种采用无线远传通信技术的智能物联网流量计量仪表，适用于天然气、空气等气体的流速、流量计量，可实现预付费、后付费、远程充值缴费功能，可广泛应用于城镇工商业用户气体的流量计量。

2 主要功能及特点

- 全电子计量，无机械传动部件，长期使用仍能保障计量精度1.5级的要求
- 适用温度范围广，工作温度-25℃～55℃
- 具有温度、压力补偿功能，并带有工况、标况输出接口
- 具有流量异常侦测功能，可侦测微小流、超大流量、长时间恒流等情况，并根据需要设置报警和关阀操作
- 具有多种防窃气设计，可侦测表具反装、非法管道拆表等行为
- 自动识别用户气质状态
- 解决零流量走气、信号波动、响应慢等问题
- 产品拥有2项发明专利、3项外观专利、5项实用新型专利

3 安装尺寸 单位：mm

型号	A	B	C	D	E	F
ZG6U ZG10U	160	170	258	52	139	G1 1/4
ZG16U ZG25U	180	200	303	57	160	G2

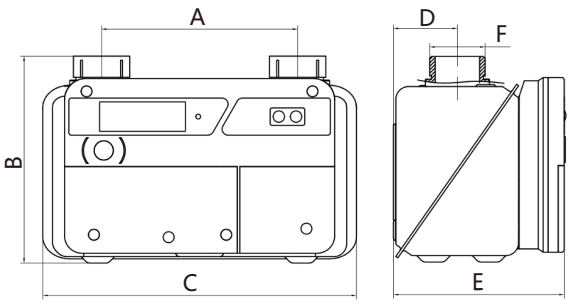

超声波燃气表（工商业用）

4 主要技术参数

项目		参数			
产品型号		ZG6U	ZG10U	ZG16U	ZG25U
公称流量（q_n）	m^3/h	6	10	16	25
最大流量（q_{max}）	m^3/h	10	16	25	40
最小流量（q_{min}）	m^3/h	0.06	0.1	0.16	0.25
总压力损失	Pa	≤250	≤375	≤375	≤375
大气压力	kPa	86~106			
最大工作压力	kPa	≤15			
最大允许误差	$q_t \le q \le q_{max}$	±1.5%			
	$q_{min} \le q < q_t$	±3%			
工作电压		DC3.6V（锂电池）			
电池寿命		3年（智控电池）/10年（计量电池）			
脉冲常数	m^3/脉冲	0.001（可配）		0.005（可配）	
静态工作电流	μA	< 35			
最大瞬间电流	mA	< 200（通信瞬时）			
通信方式		NB-IoT/Cat.1			
防护等级		IP65			
工作温度	℃	-25~+55			
适用气源		天然气、空气			
相对湿度		10%~95%RH（无凝结）			
重量	kg	3.35	3.35	5.85	5.85
标准		GB/T39841-2021、JJG1190-2022			

气体超声流量计（远传款）

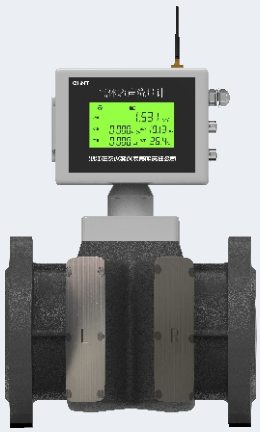

ZTUA-A

ZTUA-B

1 产品概述

ZTUA型气体超声流量计（远传款），具有无线远传功能，可通过内置物联网模块将采集的仪表数据传输至指定后台系统，实现数据实时监测。本产品采用多声道设计，具有高可靠性、性能稳定、寿命长等特点。是一种高精度、宽量程的新型气体流量计量仪表。

2 主要功能及特点

- 内置Cat.1通信模块，支持自动、手动上传数据
- 支持市电、锂电两种供电模式
- 多声道测量冗余设计，有效消除涡轮和不对称流影响
- 超宽量程比1：700
- 电磁屏蔽叠层设计，具有高抗噪性
- 零漂自动校正，精度不受环境影响
- 超低始动流量
- 无可动部件，维护量低
- 高精度温度、压力补偿，提供工况、标况输出
- 表头可350°转动，方便安装读数

3 安装尺寸 单位：mm

系列	型号	公称通径DN(mm)	外形尺寸			
			长度L	高度H	深度A	流通直径∅d
ZTUA-A系列	ZTUA-50A	50(2'')	200	350	190	48
	ZTUA-80A	80(3'')	240	408	203	78
	ZTUA-100A	100(4'')	300	424	245	96
	ZTUA-150A	150(6'')	450	480	301	146
	ZTUA-200A	200(8'')	600	545	349	196
ZTUA-B系列	ZTUA-25B	25(1'')	171	480	200	23
	ZTUA-32B	32(1 1/4'')	171	480	200	30
	ZTUA-40B	40(1 1/2'')	171	480	200	38
	ZTUA-50B	50(2'')	171	480	200	48
	ZTUA-80B	80(3'')	241	560	240	78
	ZTUA-100B	100(4'')	241	560	240	96

注：上表中高度不含天线，天线高度为105mm

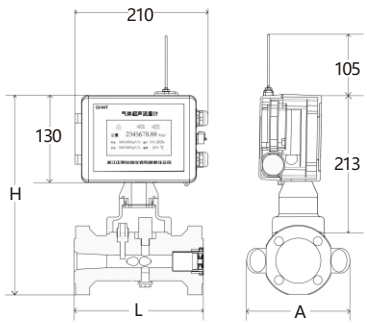

ZTUA-A

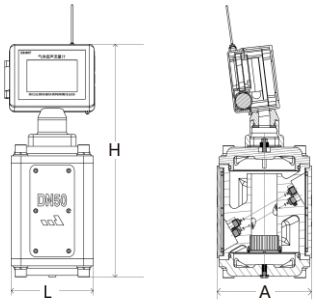

ZTUA-B

4 主要技术参数

项目		参数							
公称通径DN	mm	25	32	40	50	80	100	150	200
型号规格	ZTUA-A	/	/	/	ZTUA-50A	ZTUA-80A	ZTUA-100A	ZTUA-150A	ZTUA-200A
	ZTUA-B	ZTUA-25B	ZTUA-32B	ZTUA-40B	ZTUA-50B	ZTUA-80B	ZTUA-100B	/	/
声道数量		2				4			
准确度等级		1.0级/1.5级							
始动流量	m³/h	0.20	0.30	0.40	0.60	1.6	2.4	5.4	9.6
计量范围	m³/h	1~40	1~65	2~100	3~160	6~400	10~650	22~1400	32~2000
压力等级 (Mpa)	ZTUA-A	/	/	/	1.6	1.6	1.6	1.6	1.6
	ZTUA-B	1	1	1	1	1	1	/	/
防爆等级		Ex ib IIB T4 Gb							
防护等级		IP65							
工作电源		内置电源：3.6V 35Ah锂电池；外电源：9~24VDC（使用本安功能时需加装安全栅）							
整机功耗		内置电源：平均功耗≤1.8mW；外电源：平均功耗≤1.3W							
有线通讯接口		RS-485/4~20mA（可选）							
环境温度	℃	-20~60							
相对湿度	%	5~95							
大气压力	kPa	70~106							
使用寿命	年	≥10							
重量 kg	ZTUA-A	/	/	/	7.5	14	20	35	56
	ZTUA-B	17	17	17	17	32	32	/	/
标准		GB/T 18604-2014、JJG1030-2007							

气体超声流量计（计量款）

ZTUA-A

ZTUA-B

1 产品概述

ZTUA型气体超声流量计引进德国先进技术生产，采用多声道设计，有效消除涡流和不对称流影响，其关键零部件采用原装进口，具有可靠性高、性能稳定、寿命长等特点。是一种高精度、高可靠性的新型气体流量计量仪表。可广泛应用于城市燃气、石油、化工、电力、冶金等行业气体的流量计量。

2 主要功能及特点

- 多声道测量冗余设计，有效消除涡轮和不对称流影响
- 超宽量程比1：700
- 电磁屏蔽叠层设计，具有高抗噪性
- 零漂自动校正，精度不受环境影响
- 超低始动流量
- 无可动部件，维护量低
- 高精度温度、压力补偿，提供工况、标况输出
- 双备份锂电池供电，保障可靠计量
- 表头可350°转动，方便安装读数

3 安装尺寸 单位：mm

系列	型号	公称通径DN(mm)	外形尺寸			
			长度L	高度H	深度A	流通直径∅d
ZTUA-A系列	ZTUA-50A	50(2'')	200	350	190	48
	ZTUA-80A	80(3'')	240	408	203	78
	ZTUA-100A	100(4'')	300	424	245	96
	ZTUA-150A	150(6'')	450	480	301	146
	ZTUA-200A	200(8'')	600	545	349	196
ZTUA-B系列	ZTUA-25B	25(1'')	171	480	200	23
	ZTUA-32B	32(1 1/4'')	171	480	200	30
	ZTUA-40B	40(1 1/2'')	171	480	200	38
	ZTUA-50B	50(2'')	171	480	200	48
	ZTUA-80B	80(3'')	241	560	240	78
	ZTUA-100B	100(4'')	241	560	240	96

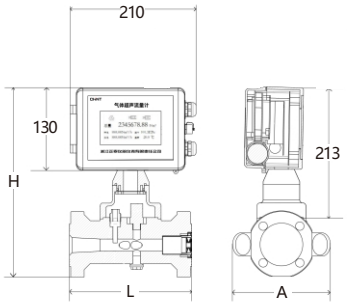

ZTUA-A

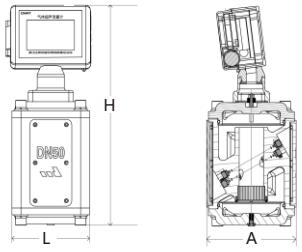

ZTUA-B

4 主要技术参数

项目		参数							
公称通径DN	mm	25	32	40	50	80	100	150	200
型号规格	ZTUA-A	/	/	/	ZTUA-50A	ZTUA-80A	ZTUA-100A	ZTUA-150A	ZTUA-200A
	ZTUA-B	ZTUA-25B	ZTUA-32B	ZTUA-40B	ZTUA-50B	ZTUA-80B	ZTUA-100B	/	/
声道数量		2				4			
准确度等级		1.0级/1.5级							
始动流量	m³/h	0.20	0.30	0.40	0.60	1.6	2.4	5.4	9.6
计量范围	m³/h	1~40	1~65	2~100	3~160	6~400	10~650	22~1400	32~2000
压力等级 (Mpa)	ZTUA-A	/	/	/	1.6	1.6	1.6	1.6	1.6
	ZTUA-B	1	1	1	1	1	1	/	/
防爆等级		Ex ib IIB T4 Gb							
防护等级		IP65							
工作电源		内置电源：3.6V 35Ah锂电池；外电源：9~24VDC（使用本安功能时需加装安全栅）							
整机功耗		内置电源：平均功耗≤1.5mW；外电源：平均功耗≤1W							
有线通讯接口		RS-485/4~20mA（可选）							
环境温度	℃	-20~60							
相对湿度	%	5~95							
大气压力	kPa	70~106							
使用寿命	年	≥10							
重量 kg	ZTUA-A	/	/	/	7.5	14	20	35	56
	ZTUA-B	17	17	17	17	32	32	/	/
标准		GB/T 18604-2014、JJG1030-2007							

气体超声流量计（阀控款）

1 产品概述

ZTUA型气体超声流量计（阀控款），是一款集气体超声计量、远程阀控、数据采集于一体的智能计量仪表，其将气体流量计量与收费管理相结合，可实现物联网平台远程充值、调价，方便用气管理。该产品综合了测量技术、计算机软件、网络通信、数据安全等多项技术，是中低压燃气计量的理想产品。

2 主要功能及特点

- 支持远程充值、调价、数据采集
- 支持远程阀控
- 零压损球阀结构
- 多声道测量冗余设计，有效消除涡流和不对称流影响
- 超宽量程比1:700
- 电磁屏蔽叠层设计，具有高抗噪性
- 零漂自动校正，精度不受环境影响
- 超低始动流量
- 无可动部件，维护量低
- 高精度温度、压力补偿，提供工况、标况输出
- 双备份锂电池供电，保障可靠计量
- 表头可350°转动，方便安装读数

3 安装尺寸 单位：mm

系列	型号	公称通径DN(mm)	外形尺寸			
			长度L	高度H	深度A	流通直径∅d
ZTUA-A系列	ZTUA-50A	50(2'')	200	350	190	48
	ZTUA-80A	80(3'')	240	408	203	78
	ZTUA-100A	100(4'')	300	424	245	96
	ZTUA-150A	150(6'')	450	480	301	146
	ZTUA-200A	200(8'')	600	545	349	196
ZTUA-B系列	ZTUA-25B	25(1'')	171	480	200	23
	ZTUA-32B	32(1 1/4'')	171	480	200	30
	ZTUA-40B	40(1 1/2'')	171	480	200	38
	ZTUA-50B	50(2'')	171	480	200	48
	ZTUA-80B	80(3'')	241	560	240	78
	ZTUA-100B	100(4'')	241	560	240	96

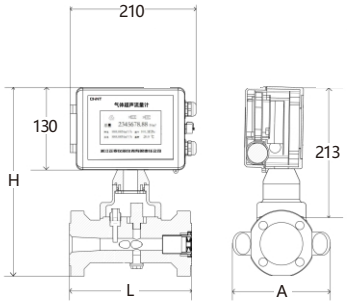

ZTUA-A

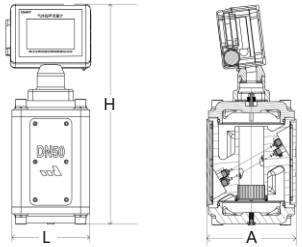

ZTUA-B

气体超声流量计（阀控款）

3 安装尺寸 单位：mm

尺寸 / 型号	阀门口径 DN	总长 L	法兰外径 D	法兰中心孔圆 K	总高 H	宽度 Y	法兰连接孔 n×Φd
DN-25	25	140	Φ115	Φ85	380	250	4×Φ14
DN-40	40	220	Φ150	Φ100	375	260	4×Φ18
DN-50	50	230	Φ165	Φ125	375	265	4×Φ18
DN-80	80	310	Φ200	Φ160	415	315	8×Φ18
DN-100	100	360	Φ220	Φ180	440	325	8×Φ18
DN-150	150	480	Φ285	Φ240	510	410	8×Φ22
DN-200	200	600	Φ340	Φ295	560	465	12×Φ22

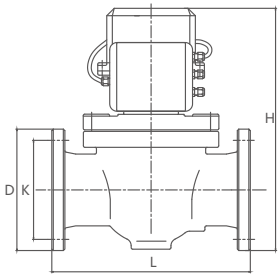

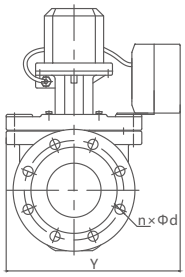

4 主要技术参数

项目		参数							
公称通径DN	mm	25	32	40	50	80	100	150	200
型号规格	ZTUA-A	/	/	/	ZTUA-50A	ZTUA-80A	ZTUA-100A	ZTUA-150A	ZTUA-200A
	ZTUA-B	ZTUA-25B	ZTUA-32B	ZTUA-40B	ZTUA-50B	ZTUA-80B	ZTUA-100B	/	/
声道数量		2				4			
准确度等级		1.0级/1.5级							
始动流量	m³/h	0.20	0.30	0.40	0.60	1.6	2.4	5.4	9.6
计量范围	m³/h	1~40	1~65	2~100	3~160	6~400	10~650	22~1400	32~2000
压力等级 (Mpa)	ZTUA-A	/	/	/	1.6	1.6	1.6	1.6	1.6
	ZTUA-B	1	1	1	1	1	1	/	/
防爆等级		Ex ib IIB T4 Gb							
防护等级		IP65							
工作电源		内置电源：3.6V 35Ah锂电池；外电源：9~24VDC（使用本安功能时需加装安全栅）							
整机功耗		内置电源：平均功耗≤2.2mW；外电源：平均功耗≤1.5W							
有线通讯接口		RS-485/4~20mA（可选）							
环境温度	℃	-20~60							
相对湿度	%	5~95							
大气压力	kPa	70~106							
使用寿命	年	≥10							
重量(kg)	ZTUA-A	/	/	/	7.5	14	20	35	56
	ZTUA-B	17	17	17	17	32	32	/	/
阀门重量	kg	4.7	9.5		10	15.5	20.5	39.5	60
标准		GB/T 18604-2014、JJG1030-2007							

流量计远控仪（带阀控）

1 产品概述

ZLV系列流量计远控仪（下述简称远控仪）是一种带阀门控制的远控仪。该型号远控仪通过485通讯协议读取工商业流量计的信息（温度、压力、流速、气量等信息），实现气量结算；该型号远控仪通过内部NB-IoT/Cat.1模组与主站建立连接并通讯，实现远程控制。

2 主要功能及特点

- 数据采集：整点采集工商业流量计和远控仪的信息（温度、压力、流速、气量等信息）
- 每日上传一次或者两次信息，每次24条或者12条冻结数据
- 异常信息主动上报到主站（阀门异常、485通讯异常等）
- 支持阶梯气价功能，最多支持4阶5价
- 支持远程及本地阀门控制
- 通过NB-IoT/Cat.1模组通讯，接收主站气量单价及阶梯价格调整
- 可通过网络或移动端进行远程充值
- 支持IC卡预付费
- 按键显示当前计量信息（用气量、单价、阶梯气价等）

3 安装尺寸 单位：mm

规格	总长(L)	总高(H)	宽度(Y)	法兰联接孔(n×Φd)	法兰孔中心圆(K)	法兰外径(D)
DN25	140	380	250	4×Φ14	85	115
DN50	230	375	225	4×Φ18	125	165
DN80	310	415	275	8×Φ18	160	200
DN100	360	440	285	8×Φ18	180	220
DN150	480	510	370	8×Φ22	240	285
DN200	520	560	425	12×Φ22	295	340

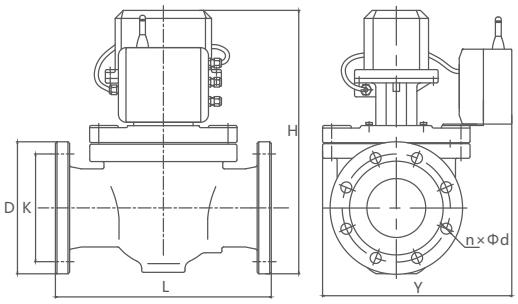

4 主要技术参数

项目	参数
型号规格	ZLV系列
上行信道	NB-IoT/Cat.1
下行信道	RS485/标准脉冲
供电	内置3.6 V 锂电池/市电220V
电池使用寿命	大于3年（通信一天一次）
阀门	DN25~DN200
IC卡功能	有
防爆等级	Ex ib IIB T3 Gb
防护等级	IP65
工作温度	-25℃ ~ +55℃
最大工作压力	0.4MPa
标准	GB/T 3836.1-2021、GB/T 3836.4-2021

流量计远控仪（不带阀控）

1 产品概述

ZL型流量计远控仪（下述简称远控仪）是一种不带阀门控制的远控仪。通过485通讯协议读取工商业流量计的信息（温度、压力、流速、气量等信息）实现本地气量计量，同时内部NB-IoT/Cat.1模组与主站建立连接并通讯，实现远程数据采集。产品体积小、安装方便、抄表率高、使用寿命长，实现燃气公司对工商业用户燃气使用的远程监测。

2 主要功能及特点

- 整点采集工商业流量计的信息（温度、压力、流速、气量等信息）
- 内置大容量锂电池，电池使用寿命大于3年
- 每日上传一次或者两次信息，每次24条或者12条时冻结数据
- 异常信息主动上报到主站（485通讯异常等）
- 按键显示当前计量信息（用气量等）

3 安装尺寸 单位：mm

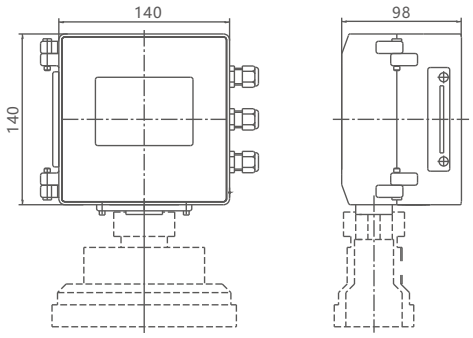

4 主要技术参数

项目	参数
主要指标	ZL
上行通讯方式	NB-IoT/Cat.1
下行通讯方式	RS485/标准脉冲
供电	内置3.6V锂电池/市电220V
电池使用寿命	大于3年（通信一天一次）
防爆等级	Ex ib IIB T3 Gb
防护等级	IP65
工作温度	-25℃~+55℃
标准	GB/T 3836.1-2021、GB/T 3836.4-2021

可燃气体监测仪

泵吸式

扩散式

1 产品概述

可燃气体监测仪是采用TDLAS激光检测技术对可燃气体的泄露进行监测，同时也对环境温度、水位等进行监测，是集监测与数据采集、存储、处理、远程传输为一体的全自动监测设备。适用于对城市密闭空间及地下管网内的危险信息进行不断监测和预警，包括调压柜、燃气阀门井等密闭空间的监测。

2 主要功能及特点

- 本质安全型防爆产品
- 泵吸式/扩散式采样(可选)，采集间隔和频次可按需设置
- 采用TDLAS激光检测技术，抗干扰能力强，高精度，免标定
- 支持可燃气体浓度、温度、水位异常等监测
- 具有远程通讯功能，支持4G
- 可设置两级报警值，时间+事件(报警)双重数据上传机制
- 卓越的低功耗设计，锂电池供电
- 液晶显示，直观清晰
- IP68防护等级，防尘防水

3 安装尺寸 单位：mm

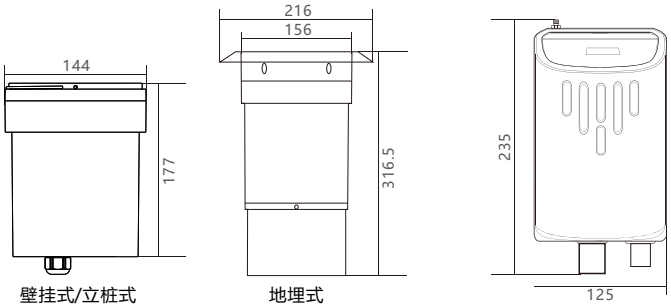

泵吸式　　扩散式

4 主要技术参数

项目	参数	
产品型号	DT-B-ZT	DT-K-ZT
供电方式	DC3.6V 锂电池	
检测对象	甲烷、温度、水位	
检测范围	CH4:0-100%LEL，温度:-40~125℃，水位:液位满溢	
传感器类型	激光	
采样方式	泵吸式	扩散式
通讯方式	4G	
显示方式	液晶显示（点阵）	液晶显示（段码）
工作方式	间隔采集（参数可配置）	
电池寿命	≥36个月（标准工作模式①）	≥24个月（标准工作模式①）
工作环境	温度:-30~70℃，湿度:≤100%RH	
防护等级	IP68	
防爆等级	Ex ia IIB T4 Ga	
重量	1.5kg	1.25kg
标准	T/CGAS 013-2021	

① 标准工作模式:数据采集间隔为30分钟，发送间隔为24小时，年时间事件发送次数为50次，且无网络故障，数据一次发射成功

物联网井盖监测仪

1 产品概述

物联网井盖监测仪采用先进的传感器技术、无线通信技术和地理信息技术等物联网技术，实现对井盖状态的主动感知、实时监控。一旦发生非法开启、位移、液位满溢等异常情况，监控终端立即通过NB-IoT网络向监测平台发送报警信息，通知维护人员在第一时间进行处置，从而提高工作效率，及早排除各种隐患最大限度地保障有关公共设施和行人、车辆出行安全。用于城市井盖(燃气井、雨污水井、电力井、热力井等)状态的监测和预警。

2 主要功能及特点

- 本质安全型防爆产品
- 采用高精度三轴加速度传感检测技术
- 支持井盖异动、液位满溢等监测
- 具有NB-IoT远程通讯功能，支持时间+事件(报警)双重数据上传机制
- 卓越的低功耗设计，锂电池供电
- IP68防护等级，防尘防水

3 安装尺寸 单位：mm

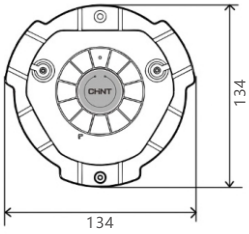

4 主要技术参数

项目	参数
产品型号	W-M-ZT
供电方式	DC3.6V 锂电池
通讯方式	NB-IoT
报警阈值	默认角度30°(可设)
报警类型	井盖异动、液位满溢
电池寿命	5年(标准工作模式①)
工作环境	温度:-20~60℃，湿度:5%-95%RH
防护等级	IP68
防爆等级	Ex ia IIB T4 Ga
重量	125g
标准	GB/T 3836.1-2021,GB/T 3836.4-2021

① 标准工作模式:数据采集间隔为30分钟，发送间隔为24小时，年时间事件发送次数为50次，且无网络故障，数据一次发射成功

家用可燃气体探测器

联网型

普通型

1 产品概述

家用可燃气体探测器采用高品质气敏元件，结合先进电子技术及精良工艺制成。在家用厨房中，一旦燃气浓度达到报警设定值，探测器将发出声光报警信号，提醒您迅即采取有效措施，联网型探测器还会推送报警信息至绑定手机，或启动联动装置，通风或关闭气源，排除险情，有效避免由于气体泄漏而引发的火灾、爆炸等恶性事故的发生。

2 主要功能及特点

- 高品质气敏元件，灵敏度高，误报率
- 低支持可燃气体浓度、传感器寿命等监测和异常报警
- 具有声光双重报警，联网型可远程推送报警信息

3 安装尺寸 单位：mm

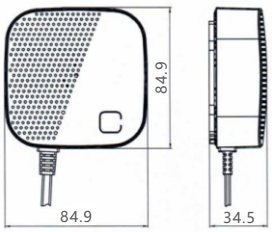

联网型

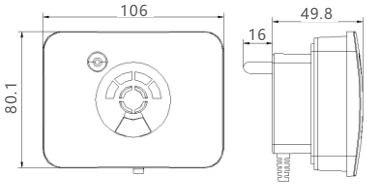

普通型

4 主要技术参数

项目	参数	
产品型号	JT-DV-ZT/JT-IV-ZT	JT-DNV-ZT/JT-INV-ZT
检测气体	甲烷	
报警设定值	8%LEL	
传感器类型	半导体式	
通讯方式	/	NB-IoT
工作电压	AC220V 50Hz	
使用环境	温度：-10~55℃；湿度≤93%RH无结露	温度：-10~55℃；湿度≤96%RH无结露
	大气压力：86kPa~106kPa	
	室内使用	
响应时间	<30s 自动恢复	
采样方式	自然扩散	
量程	0~20% LEL	
报警方式	声、光报警	
报警音量	≥70dB	
传感器寿命	5年	
外壳防护等级	IP30	
输出接点类型	开关量，数量1；脉冲DC12V/2A，数量1	
重量	200g	150g
标准	GB 15322.2-2019	

压力表摄像采集仪

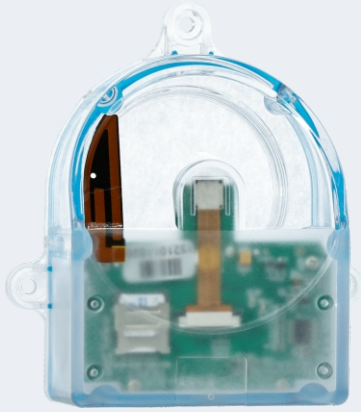

压力表摄像采集仪

1 系统概述

压力表摄像采集仪通过图像识别实现指针压力表的数据采集和传输，无需对原有压力表进行任何改动。

2 主要功能及特点

- 可对在线运行的指针压力表进行改造升级
- 采集仪与指针压力表独立维护，节约成本
- 芯片级设备端识别技术，业内领先
- 图像识别数据量小，组网方便
- 低数据量图片可满足微功率无线应用下的图片传输需求
- 拍摄图片可满足数据核对要求

3 安装尺寸 单位：mm

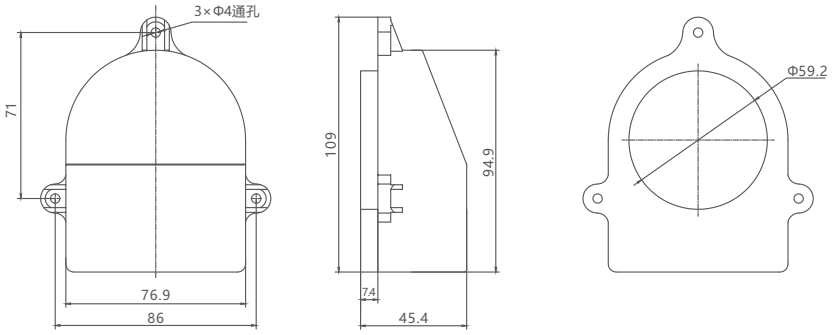

4 主要技术参数

项目	参数
型 号	ZCJ-4-60 / ZCJ-4-100 / ZCJ-4-150
接口	NB-IoT
工作环境	温度：0~45℃，湿度：0~95%RH
工作电压	DC 3.6V
极值电流	<500mA
休眠电流	<12μA
图像大小	<0.6k(自定义格式)或<4k(JPG格式)
识别成功率	>99.95%(基于指定表具)
电池寿命	>3年(基于正常网络环境，每天上传一次数据)
防爆等级	Ex ib IIB T4 Gb
防护等级	IP65
指针压力表适用范围	60mm、100mm、150mm
标准	GB/T 3836.1-2021、GB/T 3836.4-2021

荣誉证书


高新技术企业
证书
企业名称：浙江正泰仪器仪表有限责任公司
证书编号：GR202333006561
发证日期：2023 年 12 月 8 日
有效期：三年
批准机关：


国家认定
企业技术中心
国家发展改革委　科技部
财政部　海关总署　国家税务总局


浙江省知识产权示范企业
浙江省市场监督管理局（浙江省知识产权局）
二〇二二年九月


GSP
GOOD STANDARDIZING PRACTICE
证书编号:CAS/GSP020549-2023
标准化良好行为证书
GOOD STANDARDIZING PRACTICE CERTIFICATE
AAAAA
浙江正泰仪器仪表有限责任公司:
经自愿申请，第三方评价机构评价，你单位建立的标准体系结构合理，运行有效，标准化工作良好，符合GB/T 35778-2017、GB/T 15496-2017、GB/T 15497-2017、GB/T 15498-2017、GB/T 19273-2017国家标准要求，达到 AAAAA 级。
AAAAA
证书有效期至 2026 年3 月4 日
This Certificate is valid until
2023 年3 月4 日
中国标准化协会
Made by China Association for Standardization


浙江正泰仪器仪表有限责任公司
ZHEJIANG POST-DOCTOR
浙江省博士后工作站
浙江省人力资源和社会保障厅
二〇二二年八月


证　书
浙江正泰仪器仪表有限责任公司
中国科学家论坛理事会常务理事单位


浙江省燃气协会
ZHEJIANG GAS ASSOCIATION
第十届常务理事单位
Executive Director Unit
（2023年—2027年）
浙江正泰仪器仪表有限责任公司
Zhejiang CHINT Instrument&Meter Co., Ltd
二〇二三年


Appraisal Certificate
Zhejiang Chint Instrument & Meter Co., Ltd.
Measurement Technology Research Institute
浙江正泰仪器仪表有限责任公司
Has been successfully appraised at
Maturity Level 5
CMMI Development V2.0 - Maturity Level 5
成功通过了能力成熟度模型集成开发模型2.0版本的5级评估
using the Benchmark（CAS ID：68370）
From November 27, 2023 to December 3, 2023 and will be valid till December 03, 2026
使用的评估方法是基准评估（评估编号：68370）
评估执行时间2023年11月27日至2023年12月03日，有效期至2026年12月03日
CHINT 正泰
Zheng Zhao
Certified High Maturity Lead Appraiser
ISACA
Licensed Premium CMMI Partner


浙江省人工智能产业技术联盟
会员单位
浙江正泰仪器仪表有限责任公司
2021年12月


会员单位证书
编号：IEAA-H-00141
经审核：
根据《国家流量仪表评价计量测试联盟管理办法》的要求，确认 浙江正泰仪器仪表有限责任公司 为 会员 单位，准予享受相应会员权利和履行会员义务。
有效期至 2024 年 12 月 31 日，特颁此证。
国家流量仪表评价计量测试联盟
National Flow Instrument Evaluation and Verification Alliance
2023 年 1 月 1 日

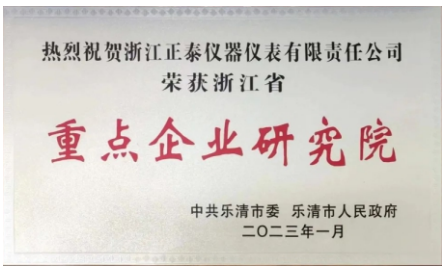
热烈祝贺浙江正泰仪器仪表有限责任公司
荣获浙江省
重点企业研究院
中共乐清市委　乐清市人民政府
二〇二三年一月

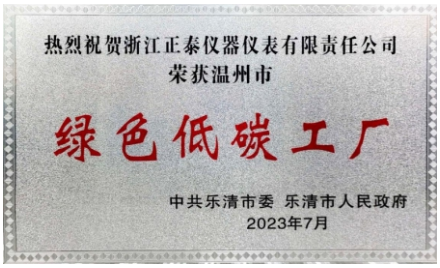
热烈祝贺浙江正泰仪器仪表有限责任公司
荣获温州市
绿色低碳工厂
中共乐清市委　乐清市人民政府
2023年7月

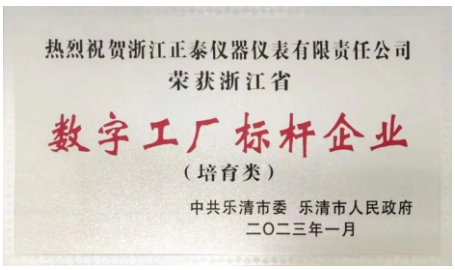
热烈祝贺浙江正泰仪器仪表有限责任公司
荣获浙江省
数字工厂标杆企业
（培育类）
中共乐清市委　乐清市人民政府
二〇二三年一月

资质证书

中华人民共和国

专项计量授权证书

The People's Republic of China

Certificate of Metrological Authorization for Special Items

（浙）法计（2022）036 号

浙江正泰仪器仪表有限责任公司：

根据《中华人民共和国计量法》、《中华人民共和国计量法实施细则》和《计量授权管理办法》的有关规定，在核定项目范围内，你单位的计量标准经考核评证合格，现授权准予进行计量检定、校准和检测工作，特发此证（授权区域和项目见附件）。

This is to certify that measurement standard of your organization has been examined and deemed to be qualified within the authorized items in accordance with the provisions of the Law on Metrology of the People's Republic of China,the Rules for the Implementation of the Law on Metrology of the People's Republic of China, and the Acts for Metrological Authorization Management.Your organization is hereby authorized to carry out metrological verification, calibration and test (for authorized regions and items shown in the annex).

发证机关：浙江省市场监督管理局
Issued by

批准人签名：
Approved by

发证日期：2022 年 10 月 20 日
Issued on

有效期至：2025 年 10 月 19 日
Valid to

FIOT-LAB

中国城市燃气协会标准符合性证书

证书编号：202000601002

单位名称

浙江正泰仪器仪表有限责任公司

产品名称

无线远传膜式燃气表

测试机构

福州物联网开放实验室

型号/规格

ZG1.6S-7，ZG2.5S-7，ZG4S-7

经福州物联网开放实验室

根据中国城市燃气协会颁布的

T/CGAS 006-2019《基于窄带物联网（NB-IoT）技术的智能燃气远传抄表系统》进行测评

结果合格（报告编号FOP1912011CG01）

授予日期：2020年4月2日

FIOT-LAB

中国城市燃气协会标准符合性证书

证书编号：202000301001

单位名称

浙江正泰仪器仪表有限责任公司

产品名称

无线远传膜式燃气表

测试机构

福州物联网开放实验室

型号/规格

ZG1.6S-7，ZG2.5S-7，ZG4S-7

经福州物联网开放实验室

根据中国城市燃气协会颁布的

T/CGAS 003-2017《民用智能燃气表通用技术要求》进行测评

结果合格（报告编号FOP1912011CG01）

授予日期：2020年4月2日

华为技术认证书

浙江正泰仪器仪表有限责任公司

无线远传膜式燃气表 ZG2.5S-7

与

华为技术有限公司

华为云IoT云服务

完成兼容性测试，华为云特授予其

HUAWEI COMPATIBLE 证书及认证徽标的使用权

有效期：2023年01月-2025年12月

华为技术有限公司

HUAWEI COMPATIBLE

Zhang Pingan 张平安

Cloud BU 总裁

认证机构：华为云生态技术认证中心

测试机构：华为云IoT OpenLab

授予日期：2023年01月04日

证书编号：C202301001

华为技术认证书

浙江正泰仪器仪表有限责任公司

基于华为技术有限公司

华为云IoT云服务

构建

正泰燃气云平台 V1.2

华为云特授予其

HUAWEI ENABLED 证书及认证徽标的使用权

有效期：2022年01月-2024年12月

华为技术有限公司

HUAWEI ENABLED

Zhang Pingan 张平安

Cloud BU 总裁

认证机构：华为云生态技术认证中心

测试机构：华为云IoT OpenLab

授予日期：2022年01月06日

证书编号：C202201003

无线电发射设备

Radio Transmission Equipment

型号核准证

Type Approval Certificate

浙江正泰仪器仪表有限责任公司：

根据《中华人民共和国无线电管理条例》，经审查，下列无线电发射设备符合中华人民共和国无线电管理规定和技术标准，其核准代码为：CMIIT ID:2019CP12650

In accordance with the provisions on the Radio Regulations of the People's Republic of China, the following radio transmission equipment, after examination, conforms to the provisions with its CMIIT ID:

有效期：五年

Validity

（发证机关）

Sealed by Issuing Authority

2019年 12月 16日

Year Month Date

中华人民共和国工业和信息化部

电信设备进网许可证

许可证编号：17-6541-221797

根据《中华人民共和国电信条例》及国家有关规定，经工业和信息化部审查，下述电信设备符合进网要求，准许接入公用电信网使用，特发此证。

申请单位：浙江正泰仪器仪表有限责任公司

生产企业：浙江正泰仪器仪表有限责任公司

设备名称：NB-IoT无线数据终端

设备型号：ZG1.6S-7

设备产地：浙江省温州市

备　　注：1）该设备支持NB-IoT网络制式；2）本证书仅涵盖与接入公用电信网相关的通信标准和要求。

发证机关（盖章）

发证日期：2022 年 7 月 5 日

有效期至：2025 年 7 月 5 日

NMi

Certificate of Conformity

No. CoC-2397424-01

Page 1 of 1

Applicant : Zhejiang Chint Instrument and Meter Co., Ltd, Wenzhou Bridge, Industrial Zone Yueqing, CN 325603 Wenzhou Zhejiang, P.R. China

Issued by : NMi Certin B.V., Thijsseweg 11, 2629 JA Delft, The Netherlands

Submitted : A **Diaphragm Gas Meter**

Manufacturer : Zhejiang Chint Instrument and Meter Co., Ltd

Type : G(value)5, G(value)A

Characteristics : See page 2

In accordance with : - EN 1359:1998/A1:2006 "Diaphragm gas meters" - EN 1359:2017 "Diaphragm gas meters"

The described products are tested according to the above mentioned product standards and meet the essential requirements, based on a non-recurrent examination. The appertaining test data is presented in report number no. CVN-605210-01, NMi-16200242-01, NMi-1901571-01, NMi-1901571-03, NMi-2241052-01 and NMi-2397424-01, granted by NMi.

NMi Certin B.V.,
1 April 2021

Certification Board

NMi Certin B.V., Thijsseweg 11, 2629 JA Delft, The Netherlands, T +31 88 636 2332, certin@nmi.nl, www.nmi.nl

This document is issued under the provision that no liability is accepted and that the manufacturer shall indemnify third-party liability.

Reproduction of the complete document only is permitted.

This document is digitally signed and sealed. The digital signature can be verified in the blue ribbon at the top of the electronic version of this certificate.

NMi

OIML Certificate

OIML Member State
The Netherlands

Number R 137/2012-B-NL1-18.14
Project number 1901571
Page 1 of 2

Issuing authority: NMi Certin B.V.
Person responsible: C. Oosterman

Applicant and Manufacturer: Zhejiang Chint Instrument and Meter Co., Ltd, Wenzhou Bridge, Industrial Zone Yueqing, CN 325603 Wenzhou Zhejiang, P.R. China

Identification of the certified type: A **measuring instrument**, Type: ZT-G(value)5, ZT-G(value)A, G(value)5, G(value)A

Characteristics: See page 2 and further

This OIML Certificate is issued under scheme B

This Certificate attests the conformity of the above identified type (represented by the sample(s) identified in the OIML Type Evaluation Report) with the requirements of the following Recommendation of the International Organization of Legal Metrology (OIML):

R 137-1 (2012) "Gas meters"

Accuracy class: 1,5

This Certificate relates only to the metrological and technical characteristics of the type of measuring instrument covered by the relevant OIML International Recommendation identified above. This Certificate does not bestow any form of legal international approval.

Important note: Apart from the mention of the Certificate's reference number and the name of the OIML Member State in which the Certificate was issued, partial quotation of the Certificate and of the associated OIML Type Evaluation Report(s) is not permitted, although either may be reproduced in full.

Issuing Authority: **NMi Certin B.V., OIML Issuing Authority NL1**
12 October 2018

C. Oosterman
Head Certification Board

NMi Certin B.V., Hugo de Grootplein 1, 3314 EG Dordrecht, the Netherlands, T +31 78 6332332, certin@nmi.nl, www.nmi.nl

This document is issued under the provision that no liability is accepted and that the applicant shall indemnify third-party liability.

The notification of NMi Certin B.V. as Issuing Authority can be verified at www.oiml.org.

资质证书

华信技术检验有限公司
VOUCHING TECHNICAL INSPECTION LTD

质量管理体系认证证书
QMS CERTIFICATE OF REGISTRATION

我公司认定下列组织的质量管理体系

浙江正泰仪器仪表有限责任公司

统一社会信用代码 91330382704392815E

浙江省温州市乐清市北白象镇量测路 1 号正泰仪表量测产业园

符合以下标准的要求，特发此证

GB/T19001-2016 idt ISO9001:2015

质量管理体系覆盖范围
(多场所范围详见附件)
电能表、燃气表、终端采集设备、集中抄表系统、预付费售电（气）管理系统、电流表、电压表、功率（因数）表、频率表、温度指示调节仪、万用表、钳形表、电表计量箱、导轨表、水表、配电监控装置、路灯管理智能终端、能源管理智能终端、建筑节能监控管理系统的设计、制造，能源量测、控制与管理系统集成，能源量测、控制与管理软件开发。

注册号： 0422Q10164R7L 生效日期： 2022-04-19 终止日期： 2025-04-18
颁发日期：2023-11-27

中国认可 国际互认 管理体系 MANAGEMENT SYSTEM CNAS C004-M

总经理 President

本证书信息可在国家认证认可监督管理委员会官方网站（www.cnca.gov.cn）上查询。
The certificate information can be inquired in the CNCA official website (www.cnca.gov.cn).

通讯地址：北京市海淀区北三环西路48号2号楼2层2B
2B, Building 2, Floor 2, No.48 Beisanhuan Xilu,Haidian District,Beijing, China
邮编(Zip Code): 100086
www.vti-china.org

本证书有效性须由每年例行监督审核维持
The effectiveness of this certificate is maintained by annual regular surveillance audit.

华信技术检验有限公司
VOUCHING TECHNICAL INSPECTION LTD

职业健康安全管理体系认证证书
OHSMS CERTIFICATE OF REGISTRATION

我公司认定下列组织的职业健康安全管理体系

浙江正泰仪器仪表有限责任公司

统一社会信用代码 91330382704392815E

浙江省温州市乐清市北白象镇量测路 1 号正泰仪表量测产业园

符合以下标准的要求，特发此证

GB/T45001-2020 idt ISO 45001:2018

职业健康安全管理体系覆盖范围
(多场所范围详见附件)
电能表、燃气表、终端采集设备、集中抄表系统、预付费售电（气）管理系统、电流表、电压表、功率（因数）表、频率表、温度指示调节仪、万用表、钳形表、电表计量箱、导轨表、水表、配电监控装置、路灯管理智能终端、能源管理智能终端、建筑节能监控管理系统的设计、制造，能源量测、控制与管理系统集成，能源量测、控制与管理软件开发。

注册号： 0423S10448R7L 生效日期： 2023-11-13 终止日期： 2026-11-12
颁发日期：2023-11-27

中国认可 国际互认 管理体系 MANAGEMENT SYSTEM CNAS C004-M

总经理 President

本证书信息可在国家认证认可监督管理委员会官方网站（www.cnca.gov.cn）上查询。
The certificate information can be inquired in the CNCA official website (www.cnca.gov.cn).

通讯地址：北京市海淀区北三环西路48号2号楼2层2B
2B, Building 2, Floor 2, No.48 Beisanhuan Xilu,Haidian District,Beijing, China
邮编(Zip Code): 100086
www.vti-china.org

本证书有效性须由每年例行监督审核维持
The effectiveness of this certificate is maintained by annual regular surveillance audit.

华信技术检验有限公司
VOUCHING TECHNICAL INSPECTION LTD

环境管理体系认证证书
EMS CERTIFICATE OF REGISTRATION

我公司认定下列组织的环境管理体系

浙江正泰仪器仪表有限责任公司

统一社会信用代码 91330382704392815E

浙江省温州市乐清市北白象镇量测路 1 号正泰仪表量测产业园

符合以下标准的要求，特发此证

GB/T24001-2016 idt ISO14001:2015

环境管理体系覆盖范围
(多场所范围详见附件)
电能表、燃气表、终端采集设备、集中抄表系统、预付费售电（气）管理系统、电流表、电压表、功率（因数）表、频率表、温度指示调节仪、万用表、钳形表、电表计量箱、导轨表、水表、配电监控装置、路灯管理智能终端、能源管理智能终端、建筑节能监控管理系统的设计、制造，能源量测、控制与管理系统集成，能源量测、控制与管理软件开发。

注册号： 0423E10447R7L 生效日期： 2023-11-13 终止日期： 2026-11-12
颁发日期：2023-11-27

中国认可 国际互认 管理体系 MANAGEMENT SYSTEM CNAS C004-M

总经理 President

本证书信息可在国家认证认可监督管理委员会官方网站（www.cnca.gov.cn）上查询。
The certificate information can be inquired in the CNCA official website (www.cnca.gov.cn).

通讯地址：北京市海淀区北三环西路48号2号楼2层2B
2B, Building 2, Floor 2, No.48 Beisanhuan Xilu,Haidian District,Beijing, China
邮编(Zip Code): 100086
www.vti-china.org

本证书有效性须由每年例行监督审核维持
The effectiveness of this certificate is maintained by annual regular surveillance audit.

Certificate of Registration

兹证明

浙江正泰仪器仪表有限责任公司

统一社会信用代码：91330382704392815E
经营地址：浙江省杭州市滨江区月明路 560 号 1 号楼 24-27 层、11 层、6 层实验室、7 层机房 （设计、销售、服务、管理）；浙江省温州市乐清市北白象镇量测路 1 号正泰仪表量测产业园 1、2、3 号楼（制造）
注册地址：浙江省温州市乐清市北白象镇量测路 1 号正泰仪表量测产业园

的信息安全管理体系适用于

智能用电、燃气、水务能源量测管理系统、配用电监控管理系统、温湿度监控管理系统及电能表、燃气表、水表、智能终端、通讯模块、电能计量箱、远控仪、电测量仪表的设计、制造、销售、服务
与浙江正泰仪器仪表有限责任公司 2016 年 3 月 1 日 A 版本的适用性声明一致

已经 NQA 根据标准

ISO/IEC 27001:2013
信息安全管理体系要求

审核和注册

注册要求组织必须按照上述标准保持其信息安全管理体系，并由 NQA 进行监督。
获证组织必须定期接受监督审核并经审核合格，此证书方能继续有效。
本证书信息可在国家认证认可监督管理委员会官方网站（www.cnca.gov.cn）上查询
SNQA 查询网站：www.snqa.com.cn

总经理

证书号： 69072
初次发证日期： 2016 年 09 月 14 日
本次发证日期： 2023 年 12 月 04 日
证书有效期至： 2025 年 09 月 14 日
EAC 代码： 18/19/33

UKAS MANAGEMENT SYSTEMS
0015

知识产权管理体系认证证书

证书号码：165IP184203R1L

兹证明

浙江正泰仪器仪表有限责任公司

注册地址：浙江省温州市乐清市北白象镇量测路 1 号正泰仪表量测产业园
经营地址：浙江省温州市乐清市北白象镇量测路 1 号正泰仪表量测产业园
浙江省杭州市滨江区月明路 560 号

知识产权管理体系符合标准：
GB/T29490-2013

通过认证的范围如下：
电能表、燃气表、终端采集设备、集中抄表系统、预付费售电（气）管理系统、电流表、电压表、功率（因数）表、频率表、温度指示调节仪、万用表、钳形表、电表计量箱、导轨表、水表、配电监控装置、路灯管理智能终端、能源管理智能终端、建筑节能监控管理系统的研发、生产、销售的知识产权管理

初次发证日期：2018 年 12 月 21 日
有效期至：2024 年 12 月 20 日

签发：

中知（北京）认证有限公司
地址：北京市海淀区花园路5号133幢3层302室（100088）
http://www.zzbjrz.com

测量管理体系认证证书

证书编号 No. CMS 浙[2021]AAA840 号

单位名称：浙江正泰仪器仪表有限责任公司
单位地址：浙江省温州市乐清市北白象镇测路 1 号正泰仪表量测产业园

兹证明贵单位在产品质量、经营管理、节能降耗、环境监测等方面的测量管理体系符合 GB/T 19022-2003/ISO 10012：2003 《测量管理体系-测量过程和测量设备的要求》标准的全部要求，特发此证。

认证范围及其他符合性说明详见附件。

（本证书的有效性依据认证中心的定期监督获得保持，在一个监督周期后，与 CMS 签发的《年度监督审核合格通知书》合并使用方可有效。）

颁证日期： 2021 年 11 月 04 日
有效期至： 2026 年 11 月 03 日
签发人：

中启计量体系认证中心
中国 北京 朝阳区育慧南路 3 号 100029
网站地址：www.china-cms.org

售后服务完善度认证证书

注册号：14424F00018OM

兹证明

浙江正泰仪器仪表有限责任公司

统一社会信用代码：91330382704392815E

注册地址：浙江省温州市乐清市北白象镇量测路1号正泰仪表量测产业园
审核地址：浙江省温州市乐清市北白象镇量测路1号正泰仪表量测产业园

其售后服务完善度体系已通过评审，符合
GB/T 27922-2011《商品售后服务评价体系》&
SB/T 10962-2013《商品经营企业服务质量评价体系
★★★★★★★★★★★★

认证范围
电能表、燃气表、终端采集设备、集中抄表系统、预付费售电（气）管理系统、电流表、电压表、功率（因数）表、频率表、温度指示调节仪、万用表、钳形表、电表计量箱、导轨表、水表、配电监控装置、路灯管理智能终端、能源管理智能终端、建筑节能监控管理系统、能源量测、控制与管理系统集成、能源量测、控制与管理软件开发的售后服务完善度

初次颁证日期：2023年12月31日
本次签发日期：2023年12月31日
证书截至日期：2026年12月30日

签发：

证书专用章

上海践信认证有限公司
地址：上海市浦东新区沪南路2218号东楼2202室，电话：021-50652218

中国合格评定国家认可委员会

实验室认可证书

（注册号：CNAS L11058）

兹证明：

浙江正泰仪器仪表有限责任公司检测中心

（法人：浙江正泰仪器仪表有限责任公司）

浙江省杭州市滨江区月明路 560 号，310051

符合 ISO/IEC 17025：2017《检测和校准实验室能力的通用要求》（CNAS-CL01《检测和校准实验室能力认可准则》）的要求，具备承担本证书附件所列服务能力，予以认可。

获认可的能力范围见标有相同认可注册号的证书附件，证书附件是本证书组成部分。

生效日期：2020-08-31
截止日期：2024-05-27

中国合格评定国家认可委员会授权人

中国合格评定国家认可委员会（CNAS）经国家认证认可监督管理委员会（CNCA）授权，负责实施合格评定国家认可制度。
CNAS是国际实验室认可合作组织（ILAC）和亚太认可合作组织（APAC）的互认协议成员。
本证书的有效性可登陆www.cnas.org.cn获认可的机构名录查询。

企业信用等级证书
CREDIT RATING
中华人民共和国企业征信业务经营备案证：10016

兹证明

浙江正泰仪器仪表有限责任公司

企业信用等级为

A A A

评价模式
信用管理过程审查 ＋ 数据指标比对校验 ＋ 行业发展综合分析 ＋ 年度跟踪评级

信用核查
由全联征信有限公司完成

证书编码： 17083976639173379615 查询密码： 777137
首次发证日期： 2024年02月20日 信用管理： 累计第 1 年
本证颁发日期： 2024年02月20日 有效期至： 2025年02月19日

证书公示
全国信用和认证信息公示平台
中国招标投标公共服务平台：
www.cebpubservice.com
中宏网： www.zhonghongwang.com
全联征信官网： www.uniocredit.com
有效性查询： 扫描二维码

信用管理 综合评价

证书专用章

全联征信有限公司

备案和监管机构：
中国人民银行
THE PEOPLE'S BANK OF CHINA

Professional Credit Management Organization

办事处信息　　微信公众号　　微信视频号　　抖音号

浙江正泰仪器仪表有限责任公司

温州基地
地址：浙江省温州市乐清市北白象镇量测路1号
正泰仪表量测产业园
邮编：325603
电话：0577-62877777

杭州基地
地址：浙江省杭州市滨江区月明路560号
正泰大厦
邮编：310052
电话：0571-56977777

全国统一客户服务热线
400-817-7777
欢迎访问：http://im.chint.com